Bedienungsanleitung

Handbuch Grundeinstellungen

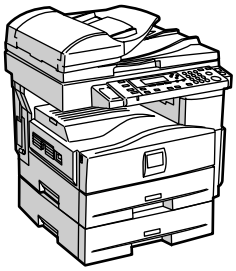

1 Die ersten Schritte

2 Kombinierter Funktionsbetrieb

3 Anwenderprogramm (Systemeinstellungen)

4 Fehlerbehebung

5 Sonstige Funktionen

6 Spezifikationen

Lesen Sie diese Bedienungsanleitung bitte sorgfältig, bevor Sie das Gerät benutzen, und bewahren Sie die Anleitung griffbereit auf. Zur Gewährleistung des sicheren und richtigen Umgangs sollten Sie in jedem Fall die Sicherheitshinweise im Kopiererhandbuch lesen, bevor Sie das Gerät einsetzen.

Einleitung

Diese Bedienungsanleitung enthält detaillierte Erläuterungen zur Bedienung und Verwendung dieses Geräts. Zu Ihrer eigenen Sicherheit und auch zur leichteren Verwendung sollten Sie diese Anleitung vor Inbetriebnahme des Geräts sorgfältig durchlesen. Bewahren Sie diese Anleitung griffbereit auf.

Wichtig

Änderungen des Inhalts dieses Handbuchs ohne Vorankündigung vorbehalten. In keinem Fall ist das Unternehmen haftbar für direkte, indirekte, spezielle Schäden oder für beiläufig entstandene Schäden oder Folgeschäden, die als Folge der Benutzung oder Bedienung des Geräts auftreten.

Hinweise:

Einige Abbildungen in diesem Handbuch unterscheiden sich möglicherweise in manchen Details von Ihrem Gerät.

Manche Optionen sind unter Umständen in einigen Ländern nicht erhältlich. Nähere Informationen erhalten Sie bei Ihrem Händler.

Lasersicherheit:

Dieses Gerät wird in Laserklasse 1 eingestuft, d.h. sicher für die Nutzung in Büroräumen. Das Gerät beinhaltet eine GaAlAs-Laserdiode einer Leistung von 5 mW und einer Wellenlänge von 760 - 800 Nanometer. Direkter (oder indirekt reflektierter) Augenkontakt mit dem Laserstrahl kann zu ernsthaften Beschädigungen der Augen führen. Sicherheitsvorkehrungen und spezielle Verriegelungsmechanismen wurden entwickelt, um jeden nur möglichen Kontakt des Laserstrahls mit dem Bediener zu vermeiden.

An der Rückseite des Geräts befindet sich der folgende Aufkleber:

Achtung:

Die Verwendung anderer Bedien- bzw. Einstellelemente oder die Durchführung anderer Schritte als die in diesem Handbuch beschriebenen kann dazu führen, dass gefährliche Laserstrahlung freigesetzt wird.

Hinweise:

Einige Gerätetypen sind unter Umständen in einigen Ländern nicht erhältlich. Nähere Informationen erhalten Sie bei Ihrem Händler.

In diesem Handbuch werden zwei Arten von Größenbezeichnungen verwendet. Beziehen Sie sich bei diesem Gerät auf die metrische Version.

Um eine gute Ausgabequalität zu erzielen, empfiehlt der Hersteller, dass Sie Original-Toner des Herstellers verwenden.

Der Hersteller haftet nicht für Schäden oder Kosten, die durch die Verwendung anderer als Original-Teile des Herstellers in Ihrem Bürogerät entstehen.

Stromversorgung

220 - 240 V, 50/60 Hz, 4 A oder mehr

Achten Sie darauf, das Netzkabel an eine wie oben spezifizierte Stromquelle anzuschließen. Weitere Informationen zur Stromversorgung finden Sie im Kopiererhandbuch.

Handbücher zu diesem Gerät

Die nachstehend aufgeführten Handbücher beschreiben die Funktionsabläufe dieses Geräts. Bei Bedarf ist das entsprechende Handbuch zu Rate zu ziehen.

Hinweis

- ❒ Die Handbücher werden entsprechend der Geräteausführung zur Verfügung gestellt.
- ❒ Adobe Acrobat Reader ist erforderlich, um die im PDF-Format bereitgestellten Handbücher anzuzeigen.

❖ **Handbuch Grundeinstellungen (vorliegendes Handbuch)**

Gibt einen Überblick über das Gerät und beschreibt Systemeinstellungen (Papiermagazine, Key Operator Tools usw.) sowie die Fehlerbehebung.

❖ **Netzwerkanleitung**

Beschreibt Abläufe zur Konfiguration von Gerät und Computer in einer Netzwerkumgebung.

❖ **Kopiererhandbuch**

Beschreibt Bedienungsabläufe, Funktionen und Fehlerbehebung für die Kopiererfunktion des Geräts.

❖ **Drucker-/Scannerhandbuch**

Beschreibt Systemeinstellungen, Funktionen, Fehlerbehebung und Funktionsabläufe für die Drucker- und Scannerfunktion dieses Geräts.

❖ **Weitere Handbücher**

- Handbücher zu diesem Gerät
- Sicherheitshinweise
- Kurzanleitung: Kopierer
- Kurzanleitung: Drucker/Scanner

INHALTSVERZEICHNIS

Handbücher zu diesem Gerät i
Copyright und Warenzeichen 1
Warenzeichen 1
Information zu installierter Software 1
Hinweise zum Lesen dieses Handbuchs 8
ENERGY STAR-Programm 9

1. Die ersten Schritte

Geräteüberblick 11
Optionen 13
Externe Optionen 13
Bedienfeld 14
Display 15
Ablesen des Displays und Verwendung der Tasten 16

2. Kombinierter Funktionsbetrieb

Wechseln zwischen Betriebsarten 17
Mehrfachzugriff 18

3. Anwenderprogramm (Systemeinstellungen)

Menü Anw.-Progr. (Systemeinstellungen) 21
Zugriff auf das Anwenderprogramm (Systemeinstellungen) 23
Ändern der Standardvorgaben 23
Beenden des Anwenderprogramms 24
Anpassbare Einstellungen im Anwenderprogramm 25
Allgemeine Funktionen 25
Papiermagazin-Einstell. 26
Timereinstellungen 27
Key Operator Code 28
Anwendercode 32
Registrieren eines neuen Anwendercodes 32
Ändern eines Anwendercodes 33
Löschen eines Anwendercodes 33
Anzeigen des Zählers für einzelne Anwendercodes 34
Drucken des Zählers für einzelne Anwendercodes 35
Löschen des Zählers 35

4. Fehlerbehebung

Probleme während des Betriebs 37
Beseitigen von Papierstau 39
Ändern des Papierformats 41
Ändern des Papierformats im Papiermagazin (Magazin 1) 41
Ändern des Papierformats im Papiermagazin (Magazin 2) 42
Auswählen des Papierformats im Anwenderprogramm 44

5. Sonstige Funktionen

Sonstige Funktionen **45**
Anzeigen des Gesamtzählers 45
Ändern der Display-Sprache 45

6. Spezifikationen

Basisgerät **47**
Optionen **50**
Vorlagenabdeckung 50
Automatischer Vorlageneinzug mit beidseitiger Scanfunktion (ARDF) 50
Papiermagazin (Magazin 2) 51
Kopierpapier **52**
Empfohlene Papierformate und Papierarten 52
Unbrauchbares Papier 54
Aufbewahrung von Papier 54

INDEX **55**

Copyright und Warenzeichen

Warenzeichen

Microsoft®, Windows® und Windows NT® sind in den USA und/oder in anderen Ländern eingetragene Marken von Microsoft Corporation.

Acrobat® ist ein eingetragenes Warenzeichen der Adobe Systems Incorporated.

Bluetooth™ ist eine Marke von Bluetooth SIG, Inc. (Special Interest Group) und wird von RICOH Company Limited unter Lizenz verwendet.

Copyright © 2001 Bluetooth SIG, Inc.

Die Bluetooth-Marken sind Eigentum von Bluetooth SIG, Inc. USA.

Andere hier verwendete Produktnamen werden hier nur zu Zwecken der Bezeichnung verwendet; bei ihnen handelt es sich u. U. um Marken der jeweiligen Unternehmen. Wir verzichten auf jegliche Ansprüche auf diese Marken.

Die Eigennamen der Windows-Betriebssysteme lauten wie folgt:

- Der Produktname von Windows® 95 lautet Microsoft® Windows® 95
- Der Produktname von Windows® 98 lautet Microsoft® Windows® 98
- Der Produktname von Windows® Me lautet Microsoft® Windows® Millennium Edition (Windows Me)
- Die Produktnamen von Windows® 2000 lauten wie folgt:
  Microsoft® Windows® 2000 Professional
  Microsoft® Windows® 2000 Server
  Microsoft® Windows® 2000 Advanced Server
- Die Produktnamen von Windows® XP lauten wie folgt:
  Microsoft® Windows® XP Home Edition
  Microsoft® Windows® XP Professional
- Die Produktnamen von Windows Server™ 2003 lauten wie folgt:
  Microsoft® Windows Server™ 2003 Standard Edition
  Microsoft® Windows Server™ 2003 Enterprise Edition
  Microsoft® Windows Server™ 2003 Web Edition
- Die Produktnamen von Windows NT® 4.0 lauten wie folgt:
  Microsoft® Windows NT® Workstation 4.0
  Microsoft® Windows NT® Server 4.0

Information zu installierter Software

expat

- Die in diesem Produkt installierte Software, einschließlich Controller, etc. (nachstehend als “Software” bezeichnet), verwendet expat Version 1.95.2 (nachstehend als “expat” bezeichnet) entsprechend den nachfolgend beschriebenen Bedingungen.
- Der Gerätehersteller übernimmt die Garantie und Unterstützung für die Software dieses Produkts, einschließlich von expat, und entbindet den Entwickler sowie den Copyright-Inhaber von diesen Verpflichtungen.
- Informationen bezüglich expat sind verfügbar unter:
  http://expat.sourceforge.net/

Copyright (c) 1998, 1999, 2000 Thai Open Source Software Centre, Ltd. and Clark Cooper.

Permission is hereby granted, free of charge, to any person obtaining a copy of this software and associated documentation files (the “Software”), to deal in the Software without restriction, including without limitation the rights to use, copy, modify, merge, publish, distribute, sublicense, and/or sell copies of the Software, and to permit persons to whom the Software is furnished to do so, subject to the following conditions:

The above copyright notice and this permission notice shall be included in all copies or substantial portions of the Software.

THE SOFTWARE IS PROVIDED “AS IS”, WITHOUT WARRANTY OF ANY KIND, EXPRESS OR IMPLIED, INCLUDING BUT NOT LIMITED TO THE WARRANTIES OF MERCHANTABILITY, FITNESS FOR A PARTICULAR PURPOSE AND NONINFRINGEMENT. IN NO EVENT SHALL THE AUTHORS OR COPYRIGHT HOLDERS BE LIABLE FOR ANY CLAIM, DAMAGES OR OTHER LIABILITY, WHETHER IN AN ACTION OF CONTRACT, TORT OR OTHERWISE, ARISING FROM, OUT OF OR IN CONNECTION WITH THE SOFTWARE OR THE USE OR OTHER DEALINGS IN THE SOFTWARE.

NetBSD

1. Copyright Notice of NetBSD

For all users to use this product:

This product contains NetBSD operating system:

For the most part, the software constituting the NetBSD operating system is not in the public domain; its authors retain their copyright.

The following text shows the copyright notice used for many of the NetBSD source code. For exact copyright notice applicable for each of the files/binaries, the source code tree must be consulted.

A full source code can be found at http://www.netbsd.org/.

Copyright © 1999, 2000 The NetBSD Foundation, Inc.

All rights reserved.

Redistribution and use in source and binary forms, with or without modification, are permitted provided that the following conditions are met:

① Redistributions of source code must retain the above copyright notice, this list of conditions and the following disclaimer.

② Redistributions in binary form must reproduce the above copyright notice, this list of conditions and the following disclaimer in the documentation and/or other materials provided with the distribution.

③ All advertising materials mentioning features or use of this software must display the following acknowledgment:
This product includes software developed by The NetBSD Foundation, Inc. and its contributors.

④ Neither the name of The NetBSD Foundation nor the names of its contributors may be used to endorse or promote products derived from this software without specific prior written permission.

THIS SOFTWARE IS PROVIDED BY THE NETBSD FOUNDATION, INC. AND CONTRIBUTORS "AS IS" AND ANY EXPRESS OR IMPLIED WARRANTIES, INCLUDING, BUT NOT LIMITED TO, THE IMPLIED WARRANTIES OF MERCHANTABILITY AND FITNESS FOR A PARTICULAR PURPOSE ARE DISCLAIMED. IN NO EVENT SHALL THE FOUNDATION OR CONTRIBUTORS BE LIABLE FOR ANY DIRECT, INDIRECT, INCIDENTAL, SPECIAL, EXEMPLARY, OR CONSEQUENTIAL DAMAGES (INCLUDING, BUT NOT LIMITED TO, PROCUREMENT OF SUBSTITUTE GOODS OR SERVICES; LOSS OF USE, DATA, OR PROFITS; OR BUSINESS INTERRUPTION) HOWEVER CAUSED AND ON ANY THEORY OF LIABILITY, WHETHER IN CONTRACT, STRICT LIABILITY, OR TORT (INCLUDING NEGLIGENCE OR OTHERWISE) ARISING IN ANY WAY OUT OF THE USE OF THIS SOFTWARE, EVEN IF ADVISED OF THE POSSIBILITY OF SUCH DAMAGE.

2. Authors Name List

All product names mentioned herein are trademarks of their respective owners.

The following notices are required to satisfy the license terms of the software that we have mentioned in this document:

- This product includes software developed by the University of California, Berkeley and its contributors.
- This product includes software developed by Jonathan R. Stone for the NetBSD Project.
- This product includes software developed by the NetBSD Foundation, Inc. and its contributors.
- This product includes software developed by Manuel Bouyer.
- This product includes software developed by Charles Hannum.
- This product includes software developed by Charles M. Hannum.
- This product includes software developed by Christopher G. Demetriou.
- This product includes software developed by TooLs GmbH.
- This product includes software developed by Terrence R. Lambert.
- This product includes software developed by Adam Glass and Charles Hannum.
- This product includes software developed by Theo de Raadt.
- This product includes software developed by Jonathan Stone and Jason R. Thorpe for the NetBSD Project.
- This product includes software developed by the University of California, Lawrence Berkeley Laboratory and its contributors.
- This product includes software developed by Christos Zoulas.
- This product includes software developed by Christopher G. Demetriou for the NetBSD Project.
- This product includes software developed by Paul Kranenburg.
- This product includes software developed by Adam Glass.
- This product includes software developed by Jonathan Stone.
- This product includes software developed by Jonathan Stone for the NetBSD Project.
- This product includes software developed by Winning Strategies, Inc.
- This product includes software developed by Frank van der Linden for the NetBSD Project.
- This product includes software developed for the NetBSD Project by Frank van der Linden.
- This product includes software developed for the NetBSD Project by Jason R. Thorpe.
- The software was developed by the University of California, Berkeley.
- This product includes software developed by Chris Provenzano, the University of California, Berkeley, and contributors.

Sablotron

Sablotron (Version 0.82) Copyright (c) 2000 Ginger Alliance Ltd. All Rights Reserve

a) The application software installed on this product includes the Sablotron software Version 0.82 (hereinafter, "Sablotron 0.82"), with modifications made by the product manufacturer. The original code of the Sablotron 0.82 is provided by Ginger Alliance Ltd., the initial developer, and the modified code of the Sablotron 0.82 has been derived from such original code provided by Ginger Alliance Ltd.

b) The product manufacturer provides warranty and support to the application software of this product including the Sablotron 0.82 as modified, and the product manufacturer makes Ginger Alliance Ltd., the initial developer of the Sablotron 0.82, free from these obligations.

c) The Sablotron 0.82 and the modifications thereof are made available under the terms of Mozilla Public License Version 1.1 (hereinafter, "MPL 1.1"), and the application software of this product constitutes the "Larger Work" as defined in MPL 1.1. The application software of this product except for the Sablotron 0.82 as modified is licensed by the product manufacturer under separate agreement(s).

d) The source code of the modified code of the Sablotron 0.82 is available at: http://support-download.com/services/device/sablot/notice082.html.

e) The source code of the Sablotron software is available at: http://www.gingerall.com.

f) MPL 1.1 is available at: http://www.mozilla.org/MPL/MPL-1.1.html.

JPEG LIBRARY

- The software installed on this product is based in part on the work of the Independent JPEG Group.

SASL

CMU libsasl

Tim Martin

Rob Earhart

Rob Siemborski

Copyright (c) 2001 Carnegie Mellon University. All rights reserved.

Redistribution and use in source and binary forms, with or without modification, are permitted provided that the following conditions are met:

① Redistributions of source code must retain the above copyright notice, this list of conditions and the following disclaimer.

② Redistributions in binary form must reproduce the above copyright notice, this list of conditions and the following disclaimer in the documentation and/or other materials provided with the distribution.

③ The name "Carnegie Mellon University" must not be used to endorse or promote products derived from this software without prior written permission. Für Genehmigungen oder andere rechtliche Aspekte wenden Sie sich bitte an folgende Adresse:

Office of Technology Transfer
Carnegie Mellon University
5000 Forbes Avenue
Pittsburgh, PA 15213-3890
(412) 268-4387, fax: (412) 268-7395
tech-transfer@andrew.cmu.edu

④ Redistributions of any form whatsoever must retain the following acknowledgment: "This product includes software developed by Computing Services at Carnegie Mellon University (http://www.cmu.edu/computing/)."

CARNEGIE MELLON UNIVERSITY DISCLAIMS ALL WARRANTIES WITH REGARD TO THIS SOFTWARE, INCLUDING ALL IMPLIED WARRANTIES OF MERCHANTABILITY AND FITNESS, IN NO EVENT SHALL CARNEGIE MELLON UNIVERSITY BE LIABLE FOR ANY SPECIAL, INDIRECT OR CONSEQUENTIAL DAMAGES OR ANY DAMAGES WHATSOEVER RESULTING FROM LOSS OF USE, DATA OR PROFITS, WHETHER IN AN ACTION OF CONTRACT, NEGLIGENCE OR OTHER TORTIOUS ACTION, ARISING OUT OF OR IN CONNECTION WITH THE USE OR PERFORMANCE OF THIS SOFTWARE.

MD4

Copyright (C) 1990-2, RSA Data Security, Inc. All rights reserved.

License to copy and use this software is granted provided that it is identified as the "RSA Data Security, Inc. MD4 Message-Digest Algorithm" in all material mentioning or referencing this software or this function.

License is also granted to make and use derivative works provided that such works are identified as "derived from the RSA Data Security, Inc. MD4 Message-Digest Algorithm" in all material mentioning or referencing the derived work.

RSA Data Security, Inc. makes no representations concerning either the merchantability of this software or the suitability of this software for any particular purpose. It is provided "as is" without express or implied warranty of any kind.

These notices must be retained in any copies of any part of this documentation and/or software.

MD5

Copyright (C) 1991-2, RSA Data Security, Inc. Herausgegeben 1991. All rights reserved.

License to copy and use this software is granted provided that it is identified as the "RSA Data Security, Inc. MD5 Message-Digest Algorithm" in all material mentioning or referencing this software or this function.

License is also granted to make and use derivative works provided that such works are identified as "derived from the RSA Data Security, Inc. MD5 Message-Digest Algorithm" in all material mentioning or referencing the derived work.

RSA Data Security, Inc. makes no representations concerning either the merchantability of this software or the suitability of this software for any particular purpose. It is provided "as is" without express or implied warranty of any kind.

These notices must be retained in any copies of any part of this documentation and/or software.

Hinweise zum Lesen dieses Handbuchs

Symbole

Folgende Symbole werden in diesem Handbuch verwendet.

⚠ ***VORSICHT:***
Dieses Symbol weist auf eine gefährliche Situation hin, die bei Nichtbeachtung der Anweisungen zu schweren Verletzungen oder Lebensgefahr führen kann. Lesen Sie sich diese Hinweise unbedingt durch; sie sind im Abschnitt "Sicherheitshinweise" beschrieben.

⚠ ***ACHTUNG:***
Dieses Symbol weist auf eine gefährliche Situation hin, die bei Nichtbeachtung der Anweisungen zu Sachschäden oder Verletzungen führen kann. Lesen Sie sich diese Hinweise unbedingt durch; sie sind im Abschnitt "Sicherheitshinweise" beschrieben.

* Die oberen Hinweise dienen Ihrer Sicherheit.

Wichtig
Die Nichtbeachtung der mit diesem Symbol gekennzeichneten Hinweise kann zu Papierstau, Beschädigung von Vorlagen oder Datenverlust führen. Sie sind daher unbedingt durchzulesen.

Vorbereitung
Dieses Symbol weist auf erforderliche Vorkenntnisse oder vor dem Geräteeinsatz zu treffende Vorbereitungen hin.

Hinweis
Dieses Symbol weist auf Vorsichtsmaßnahmen für den Gerätebetrieb oder bei Gerätestörungen auf zu ergreifende Maßnahmen hin.

Einschränkung
Dieses Symbol weist auf Grenzwerte, nicht miteinander kombinierbare Funktionen oder auf Bedingungen hin, unter denen eine bestimmte Funktion nicht verwendet werden kann.

Referenz
Dieses Symbol weist auf einen Querverweis hin.

[ ]
Tasten, die im Gerätedisplay erscheinen.

【 】
Tasten auf dem Bedienfeld des Geräts.

ENERGY STAR-Programm

ENERGY STAR® Programm

Das ENERGY STAR® Programm fördert die Energieerhaltung durch Bereitstellung energieeffizienter Computer und andere Büroausstattung.

Dieses Programm unterstützt die Entwicklung und Verbreitung der Produkte, die über Energiesparfunktionen verfügen.

Dies ist ein offenes Programm, an dem Hersteller freiwillig teilnehmen.

Zielprodukte sind Computer, Monitore, Drucker, Faxgeräte, Kopierer, Scanner und Multifunktionsgeräte. Energy Star-Standards und Logos sind international einheitlich.

- Niedrigenergiemodus
  Dieses Gerät senkt seinen Stromverbrauch eine Minute nach Beendigung der letzten Kopie bzw. des letzten Druckjobs automatisch ab. Drucken ist auch im Niedrigenergiemodus möglich; zum Erstellen von Kopien müssen Sie jedoch erst den Betriebsschalter betätigen.
  Weitere Informationen zum Ändern des Intervalls zwischen letztem Job und Niedrigenergiemodus siehe S.27 “Timer Energiesparmodus”.
- Abschaltmodus (nur Kopierer)
  Zum Energie sparen schaltet sich dieses Gerät eine Minute nach Beendigung der letzten Kopie bzw. des letzten Druckjobs automatisch ab. In dieser Bedienungsanleitung wird der Abschaltmodus als Automatischer Abschaltmodus bezeichnet.
  Weitere Informationen zum Ändern des Intervalls zwischen letztem Job und automatischem Abschaltmodus siehe S.27 “Auto-Aus-Timer”.
- Ruhemodus (bei installiertem Drucker oder Scanner)
  Bei installierter Drucker- oder Scannereinheit senkt dieses Gerät seine Leistungsaufnahme eine Minute nach Beendigung der letzten Kopie bzw. des letzten Druckjobs automatisch noch weiter ab. Drucken ist auch im Ruhemodus möglich; zum Erstellen von Kopien müssen Sie jedoch erst den Betriebsschalter betätigen.
  Weitere Informationen zum Ändern des Intervalls zwischen letztem Job und Ruhemodus siehe S.27 “Auto-Aus-Timer”.

Hinweis

❒ Wollen Sie dieses Gerät verwenden, während es sich in einem dieser Modi befindet, gehen Sie wie folgt vor:
  - Schalten Sie den Betriebsschalter ein.
  - Legen Sie die Vorlagen in den ARDF.
  - Heben Sie die Vorlagenglasabdeckung oder den ARDF an.

- Priorität Duplex
  Zum Sparen von Papier kann die Duplex-Funktion (1-seitig → 2-seitig) als Voreinstellung ausgewählt werden, wenn der Betriebsschalter oder der Hauptschalter betätigt wird; drücken Sie die Taste 【**Gesamtlöschen**】, anderenfalls wird das Gerät automatisch zurückgesetzt. Für Informationen zum Ändern des Duplex-Prioritätsmodus siehe *Kopiererhandbuch*.

Spezifikationen

		Nur Kopierer	**Drucker oder Scanner installiert**
Niedrigenergiemodus	Leistungsaufnahme	25 W	30 W
	Standardintervall	1 Minute	1 Minute
	Rückstellzeit	Unter 10 Sekunden	Unter 10 Sekunden
Ruhemodus	Leistungsaufnahme	-	Unter 10 W
	Standardintervall	-	1 Minute
	Rückstellzeit	-	Unter 10 Sekunden
Abschaltmodus	Leistungsaufnahme	unter 1 W	-
	Standardintervall	1 Minute	-
	Rückstellzeit	Unter 10 Sekunden	-

Priorität Duplex	1-seitig → 1-seitig

Recyclingpapier

Wir empfehlen, umweltfreundliches Recyclingpapier zu verwenden. Informationen zu geeigneten Papierarten erhalten Sie von Ihrem Händler.

Geräteüberblick

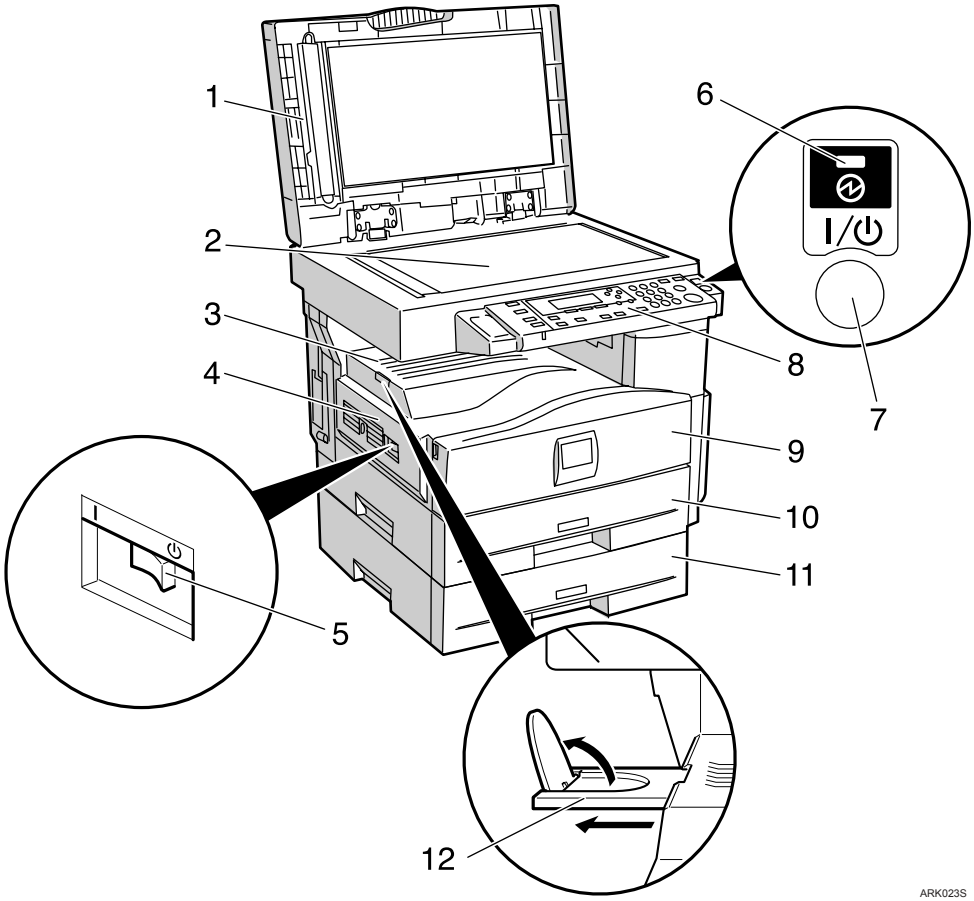

1. Vorlagenabdeckung (Option) oder ARDF (Option)

Siehe S.13 “Externe Optionen”

2. Vorlagenglas

Legen Sie hier die Vorlagen mit der Bildseite nach unten auf.

3. Interne Ablage

Hier werden Kopien oder Drucke ausgegeben.

4. Lüftungsschlitze

Verhindern, dass die Temperatur im Geräteinneren zu stark ansteigt. Stellen Sie keine Objekte in der Nähe der Lüftungsschlitze auf und lehnen keine Gegenstände an diese an. Ein zu starker Anstieg der Geräteinnentemperatur kann zu Funktionsstörungen führen.

5. Hauptschalter

Funktioniert das Gerät nach Einschalten des Betriebsschalters nicht, überprüfen Sie, ob der Hauptschalter eingeschaltet ist. Ist er ausgeschaltet, schalten Sie ihn ein.

6. Netz-Anzeige

Diese Anzeige leuchtet auf, wenn der Hauptschalter eingeschaltet wird, und erlischt, wenn der Schalter ausgeschaltet wird.

7. Betriebsschalter (Ein-Anzeige)

Diesen Schalter drücken, um die Stromversorgung einzuschalten (die Ein-Anzeige leuchtet auf). Zum Abschalten der Stromversorgung diesen Schalter erneut drücken (die Ein-Anzeige erlischt).

8. Bedienfeld

Siehe S.14 “Bedienfeld”.

9. Frontklappe

Öffnen Sie die Frontklappe, um Zugang zum Geräteinneren zu erhalten.

10. Papiermagazin (Magazin 1)

Hier ist Papier einzulegen.

11. Papiermagazin (Option)

Siehe S.13 “Externe Optionen”.

12. Führung der internen Ablage

Öffnen Sie die Führung, um große Papierformate zu verwenden, und heben Sie die hintere Führung an.

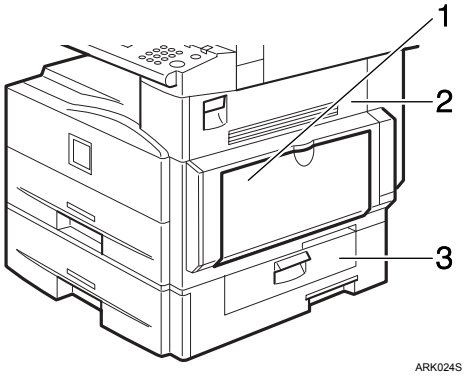

1. Bypass

Dient zum Kopieren auf OHP-Folien, Klebeetiketten, Transparentpapier, Briefumschlägen und Spezialformaten (benutzerdefinierte Formate).

2. Rechte Abdeckung

Diese Abdeckung öffnen, um bei einem Papierstau Papier zu entfernen, das aus dem Papiermagazin eingezogen wurde.

3. Untere rechte Abdeckung

Diese Abdeckung öffnen, um bei einem Papierstau Papier zu entfernen, das aus dem optionalen Papiermagazin eingezogen wurde.

Optionen

Externe Optionen

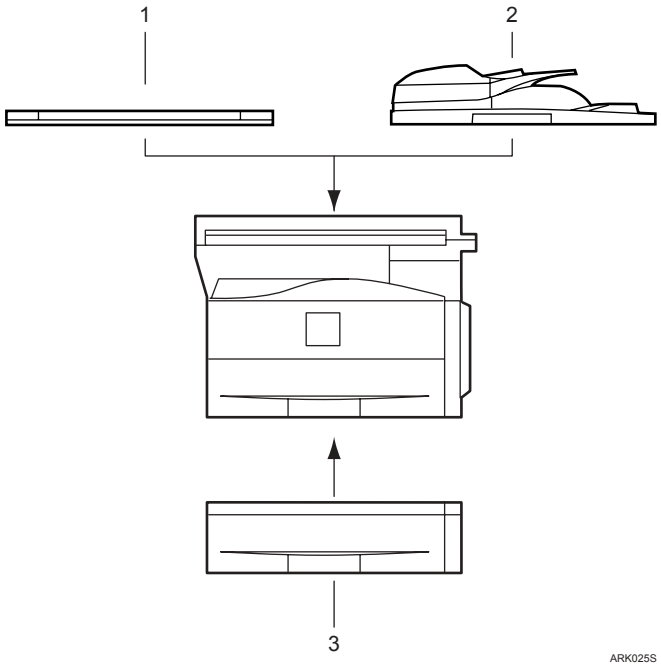

1. Vorlagenabdeckung

Wird auf die Vorlage abgesenkt.

2. ARDF

Hier können ganze Vorlagenstapel eingelegt werden.

Die einzelnen Seiten werden automatisch eingezogen. Dieser Vorlageneinzug kann für beidseitige Vorlagen verwendet werden.

3. Papiermagazin (Magazin 2)

Fasst 500 Blatt.

Bedienfeld

Diese Abbildung zeigt das Bedienfeld des Geräts mit allen installierten Optionen.

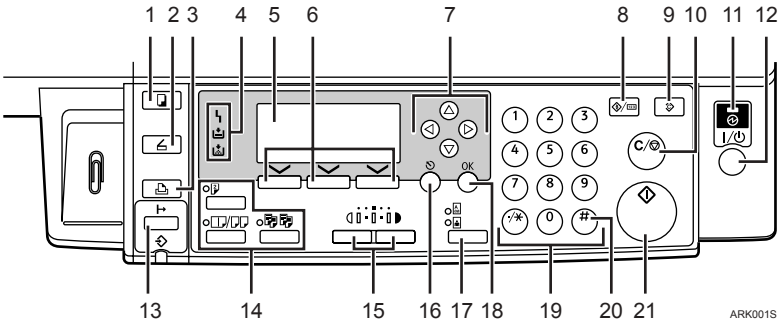

1. Taste 【Kopieren】

Drücken Sie zum Aktivieren der Kopierfunktion diese Taste.

2. Taste 【Scanner】

Drücken Sie zum Aktivieren der Scannerfunktion diese Taste.

3. Taste 【Drucker】

Drücken Sie zum Aktivieren der Druckerfunktion diese Taste.

4. Anzeigen

Zeigen Störungen und den Gerätestatus an.

ϟ : Fehleranzeige. Siehe *Netzwerkanleitung*, S.39 "Beseitigen von Papierstau".

: Anzeige für fehlendes Papier Siehe *Kopiererhandbuch*.

: Anzeige für fehlenden Toner Siehe *Kopiererhandbuch*.

5. Display

Hier werden Gerätestatus und Meldungen angezeigt.

6. Wahltasten

Entsprechen Elementen auf der Anzeige. Die Taste zur Auswahl des entsprechenden Elements drücken.

7. Navigationstasten

Die Taste zur Auswahl des entsprechenden Elements drücken.

【▲】: nach oben

【▼】: nach unten

【►】: nach rechts

【◄】: nach links

8. Taste 【Anwenderprogramm/Zähler】

- Anwenderprogramm
  Drücken Sie die Taste, um bei Bedarf Betriebs- oder Standardparameter zu ändern. Siehe S.23 "Zugriff auf das Anwenderprogramm (Systemeinstellungen)".
- Zähler
  Drücken, um den Zählerstand zu prüfen oder auszudrucken. Siehe S.45 "Sonstige Funktionen".

9. Taste 【Gesamtlöschen】

Drücken, um die aktuellen Einstellungen zu löschen.

10. Taste 【Löschen/Stop】

- Löschen:
  Löscht einen eingegebenen Zahlenwert.
- Stop:
  Stoppt einen Betriebsvorgang, z.B. Scannen oder Drucken.

11. Netz-Anzeige

Die Netz-Anzeige leuchtet, wenn der Hauptschalter eingeschaltet ist.

Wichtig

❒ Schalten Sie den Hauptschalter nicht aus, solange die Ein-Anzeige leuchtet oder blinkt. Anderenfalls kann der Speicher beschädigt werden.

12. Betriebsschalter (Ein-Anzeige)

Diesen Schalter drücken, um die Stromversorgung einzuschalten. Die Ein-Anzeige leuchtet auf. Zum Abschalten der Stromversorgung diesen Schalter erneut drücken.

13. Taste 【Online】

Referenz

Drucker-/Scannerhandbuch

14. Kopierfunktionstasten

Referenz

Kopiererhandbuch

15. Tasten 【Heller】 und 【Dunkler】

Drücken Sie diese Tasten, um die Bildhelligkeitseinstellung zu ändern. Die Bildhelligkeit kann in fünf Stufen eingestellt werden, von Heller bis Dunkler.

16. Taste 【Escape】

Drücken, um einen Vorgang abzubrechen oder um zur vorherigen Anzeige zurückzukehren.

17. Taste 【Vorlagentyp】

Drücken Sie die Taste zum Auswählen des in **[Vorlagentyp 1 (Text)]** oder **[Vorlagentyp 2 (Foto)]** gespeicherten Vorlagentyps. Wenn der Vorlagentyp ausgewählt ist, leuchtet die entsprechende Anzeige auf.

18. Taste 【OK】

Drücken, um ein ausgewähltes Element oder einen eingegebenen Zahlenwert zu bestätigen.

19. Zehnertastatur

Drücken, um Zahlenwerte einzugeben.

20. Taste 【#】

Drücken, um ein ausgewähltes Element oder einen eingegebenen Zahlenwert zu bestätigen.

21. Taste 【Start】

Drücken, um das Kopieren, Drucken, Scannen oder Versenden zu starten.

Display

Das Bedienfeld-Display zeigt Gerätestatus, Fehlermeldungen und Funktionsmenüs an.

Wichtig

- ❒ Üben Sie keinen starken Druck (über 30 N bzw. 3 kgf) auf das Display aus, da es sonst beschädigt werden kann.

Die Kopieranzeige ist als Voreinstellung beim Einschalten des Geräts festgelegt.

Vorgenommene Einstellungen im Display werden wie folgt hervorgehoben: 100%.

1

Ablesen des Displays und Verwendung der Tasten

In diesem Abschnitt wird erläutert, wie das Display abgelesen wird und die Wahltasten verwendet werden.

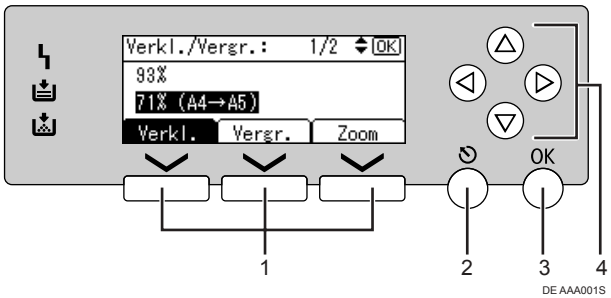

1. Wahltasten

Entsprechen Elementen auf der unteren Zeile des Displays.

Beispiel: Kopieranzeige

- Wenn in diesem Handbuch die Anweisung "drücken Sie **[Verkl.]**" erscheint, drücken Sie die linke Wahltaste.
- Wenn in diesem Handbuch die Anweisung "drücken Sie **[Vergr.]**" erscheint, drücken Sie die mittlere Wahltaste.
- Wenn in diesem Handbuch die Anweisung "drücken Sie **[Zoom]**" erscheint, drücken Sie die rechte Wahltaste.

2. Taste 【Escape】

Drücken, um einen Vorgang abzubrechen oder um zur vorherigen Anzeige zurückzukehren.

3. Taste 【OK】

Drücken, um ein ausgewähltes Element oder einen eingegebenen Zahlenwert zu bestätigen.

4. Navigationstasten

Drücken, um den Cursor schrittweise in die entsprechende Richtung zu bewegen.

Wenn in diesem Handbuch die Anweisung 【▲】, 【▼】, 【◄】 oder 【►】 erscheint, drücken Sie die entsprechende Navigationstaste.

Standardtasten

Die folgenden Tasten erscheinen in allen Displayanzeigen.

❖ Tastenliste

[Abbrech.]	Annulliert die gewählte Funktion oder den eingegebenen Wert; danach kehrt die vorherige Anzeige zurück.
[Verl.]	Die vorherige Anzeige kehrt zurück.
[Stop]	Stoppt einen Betriebsvorgang.
[Ja]	Bestätigt eine ausgewählte Funktion bzw. eingegebene Werte.
[Stop]	Annulliert die gewählte Funktion oder den eingegebenen Wert; danach kehrt die vorherige Anzeige zurück.

Wechseln zwischen Betriebsarten

Hinweis

❒ In folgenden Fällen ist ein Umschalten von einem Modus in den anderen nicht möglich:
- Im Modus "Sofort Senden"
- Beim Verwenden des Anwenderprogramms
- Beim Einscannen einer Vorlage

❒ Die Kopieranzeige wird standardmäßig direkt nach dem Einschalten angezeigt. Sie können diese Standardvorgabe ändern. Siehe S.25 "Priorität Funktion".

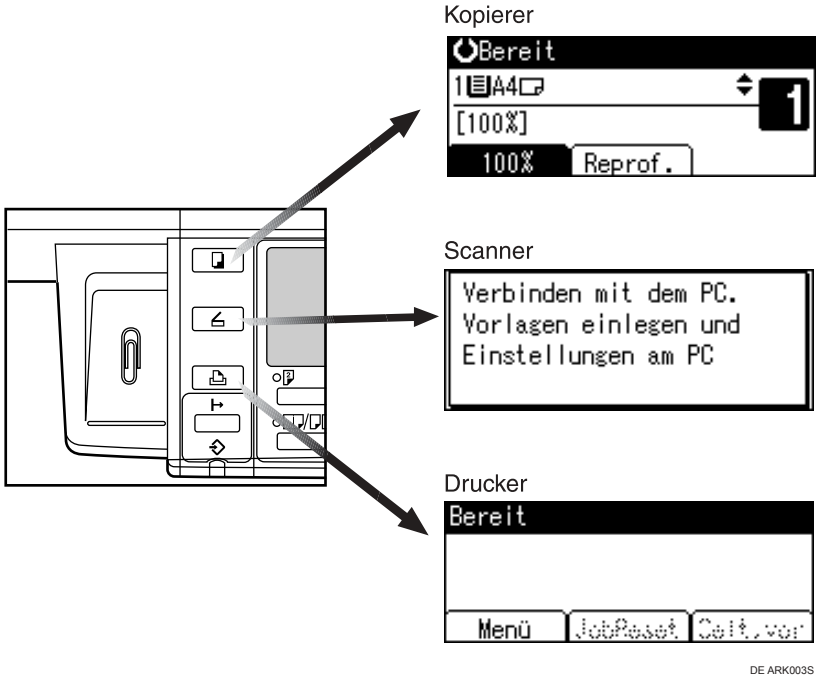

DE ARK003S

Systemrückstellung

Das Gerät kehrt eine gewisse Zeit nach Beendigung eines Vorgangs automatisch in die Grundstellung zurück. Diese Funktion wird als "Systemrückstellung" bezeichnet.

Hinweis

❒ Sie können die Wartezeit bis zur Systemrückstellung ändern. Siehe S.28 "System-Auto-Reset-Timer".

Mehrfachzugriff

Während der aktuelle Job bearbeitet wird, können Sie über eine andere Funktion einen weiteren Job ausführen. Die gleichzeitige Ausführung mehrerer Funktionen wird als "Mehrfachzugriff" bezeichnet.

So können Sie Ihre Jobs unabhängig vom Verwendungsmodus des Geräts effizient verarbeiten. Beispiel:

- Während des Druckdatenempfangs können Sie kopieren.
- Während eines Druckvorgangs kann das Gerät für einen Kopierlauf vorbereitet werden.

Hinweis

❒ Sie können die Priorität der Funktionen unter S.25 "Priorität Drucken" festlegen. Standardmäßig ist **[Modus anzeigen]** als höchste Priorität festgelegt.

Funktionskompatibilität

Folgende Tabelle zeigt die Funktionskompatibilität, wenn die Druckpriorität auf "Mehrfachzugriff" gesetzt wurde. Siehe S.25 "Priorität Drucken".

Modus vor Auswahl		Modus nach Auswahl	Kopierer		Drucker		Scanner	
					Empfang von Daten	Drucken		
			Verwendung des Bedienfelds	Kopieren		Drucken	Verwendung des Bedienfelds	Scannen
Kopierer		Verwendung des Bedienfelds	×	×	○	○	●	●
Kopierer		Kopieren	×	×	○	○	● *1	● *1
Drucker		Empfang von Daten	○	○	△	△	○	○
Drucker	Drucken	Drucken	○	○	△	△	○	○
Scanner		Verwendung des Bedienfelds	●	●	○	○	×	△
Scanner		Scannen	×	×	○	○	△	×

○…bedeutet, dass diese Funktionen zusammen verwendet werden können.

●…bedeutet, dass Sie den derzeitigen Job mit Funktionstasten unterbrechen können, um einen nachfolgenden Job zu bearbeiten.

△…bedeutet, dass ein weiterer Job automatisch gestartet wird, nachdem der derzeitige Job beendet ist.

×…bedeutet, dass Sie einen weiteren Job manuell starten müssen, nachdem der derzeitige Job beendet ist (d.h. diese Funktionen können nicht zusammen verwendet werden).

*1 Sie können ein weiteres Dokument einscannen, nachdem alle vorherigen Jobdokumente eingescannt wurden.

3. Anwenderprogramm (Systemeinstellungen)

Menü Anw.-Progr. (Systemeinstellungen)

Referenz

Einzelheiten zur Parallelschnittstelle siehe *Drucker-/Scannerhandbuch*.

❖ Allgemeine Funktionen (Siehe S.25 "Allgemeine Funktionen".)

	Standardvorgabe (MFP)	**Standardvorgabe (nur Kopierer)**
Bedienfeld-Summer	*Ein*	
Kopienzähler-Anzeige	*Aufwärts*	
Priorität Funktion	*Kopierer*	
Priorität Drucken	*Modus anzeigen*	
Display-Kontrast	*Mitte*	
Scroll-Taste	*Ein*	
Maßeinheit	Metrische Version: *mm*	
	Zoll-Version: *Zoll*	

❖ Papiermagazin-Einstell. (Siehe S.26 "Papiermagazin-Einstell.".)

	Standardvorgabe (MFP)	**Standardvorgabe (nur Kopierer)**
Papierformat: Magazin 1	Metrische Version: *A4*▭	
	Zoll-Version: *8$^1/_2$" ×11"*▭	
Papierformat: Magazin 2	Metrische Version: *A4*▭	
	Zoll-Version: *8$^1/_2$" ×11"*▭	
Papiertyp: Bypass	*Dickes Papier*	
Priorität Magazin: Kopierer	*Magazin 1*	
Priorität Magazin: Drucker	*Magazin 1*	

❖ Timereinstellungen (Siehe S.27 "Timereinstellungen".)

	Standardvorgabe (MFP)	**Standardvorgabe (nur Kopierer)**
Auto-Aus-Timer	*1 Min.*	
Timer Energiesparmodus	*1 Min.*	
System-Auto-Reset-Timer	*60 Sek.*	
Kopierer-Auto-Reset-Timer	*60 Sek.*	

❖ Key Operator Tools (Siehe S.28 “Key Operator Code”.)

		Standardvorgabe (MFP)	**Standardvorgabe (nur Kopierer)**
Anwendercode-Man.: Kopierer		*Aus*	*Aus*
Kostenstellenverwaltung		Alle *Aus*	*Aus*
Key Operator Code		*Aus*	
Zähler anzeigen/drucken		—	
Zähler je Anwendercode	Anzeigen	—	—
	Drucken	—	—
	Löschen	—	—
Anwendercode progr./ ändern	Programmieren		—
	Ändern		—
	Löschen		—
Abschaltautom. (Immer Ein)		*Ein*	

Zugriff auf das Anwenderprogramm (Systemeinstellungen)

Dieser Abschnitt ist für die Key Operators für dieses Gerät bestimmt.

Mit dem Anwenderprogramm können Sie Standardvorgaben ändern bzw. festlegen.

Hinweis

- ❒ Die Bedienabläufe in den Systemeinstellungen unterscheiden sich von den üblichen Vorgängen. Beenden Sie das Anwenderprogramm immer, wenn Sie fertig sind. Siehe S.24 "Beenden des Anwenderprogramms".
- ❒ Mit dem Anwenderprogramm vorgenommene Einstellungen werden selbst dann nicht gelöscht, wenn der Haupt- oder Betriebsschalter ausgeschaltet bzw. die Taste 【**Gesamtlöschen**】 gedrückt wird.

Ändern der Standardvorgaben

Hinweis

- ❒ Wenn bereits ein Key Operator Code eingerichtet wurde, wird das Dialogfeld für die Eingabe des Key Operator Codes angezeigt. Geben Sie den Key Operator Code ein und drücken Sie dann die Taste 【**OK**】. Siehe S.29 "Key Operator Code".

1 **Die Taste 【Anwenderprogramm/Zähler】 drücken.**

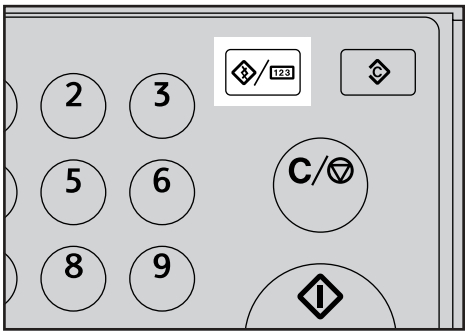

ARK004S

2 **Wählen Sie mit 【▲】 oder 【▼】 [Systemeinstellungen], und drücken Sie dann die Taste 【OK】.**

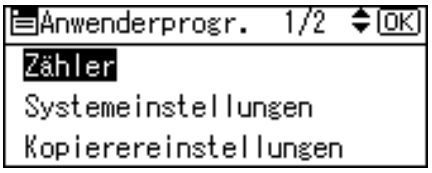

3 **Wählen Sie mit 【▲】 oder 【▼】 das Menü, und drücken Sie dann die Taste 【OK】.**

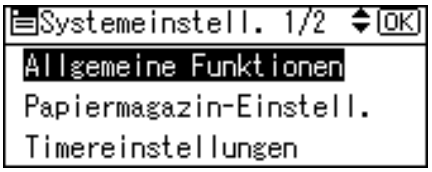

Referenz

S.21 "Menü Anw.-Progr. (Systemeinstellungen)".

4 **Wählen Sie mit 【▲】 oder 【▼】 das Element, und drücken Sie dann die Taste 【OK】.**

5 **Die Einstellungen entsprechend den Anweisungen im Display ändern und dann die Taste 【OK】 drücken.**

Hinweis

- ❒ Um vorgenommene Änderungen zu annullieren und zur Grundanzeige zurückzukehren, drücken Sie die Taste 【**Anwenderprogramm/Zähler**】.

Beenden des Anwenderprogramms

1 **Die Taste 【Anwenderprogramm/Zähler】 drücken.**

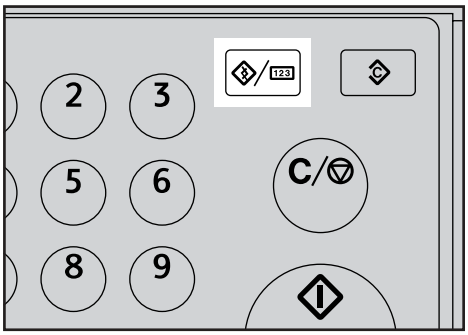

ARK004S

Anpassbare Einstellungen im Anwenderprogramm

Referenz

Informationen zum Aufrufen des Anwenderprogramms finden Sie auf S.23 “Zugriff auf das Anwenderprogramm (Systemeinstellungen)”.

Allgemeine Funktionen

❖ Bedienfeld-Summer

Der Bedienfeld-Summer (akustisches Signal) ertönt, wenn eine Taste gedrückt wird.

Hinweis

❒ Standardvorgabe: *Ein*

❖ Kopienzähler-Anzeige

Sie können den Kopienzähler so einrichten, dass die Anzahl der erstellten Kopien (Aufwärtszählung) oder die Anzahl der verbleibenden Kopien (Abwärtszählung) angezeigt wird.

Hinweis

❒ Standardvorgabe: *Aufwärts (Aufwärtszählung)*

❖ Priorität Funktion

Sie können festlegen, welcher Modus direkt nach dem Einschalten des Betriebsschalters bzw. nach der Systemrückstellung angezeigt werden soll.

Hinweis

❒ Standardvorgabe: *Kopierer*

❖ Priorität Drucken

Festlegen der Druckpriorität für die einzelnen Modi.

Referenz

S.18 “Mehrfachzugriff”

Hinweis

❒ Standardvorgabe: *Modus anzeigen*

❒ Wenn **[Mehrfachzugriff]** gewählt ist, wird der aktuelle Druckjob nach maximal fünf Seiten unterbrochen.

❖ Display-Kontrast

Sie können die Helligkeit des Displays einstellen.

❖ Scroll-Taste

Sie können auswählen, ob die Scroll-Funktion verwendet wird.

Hinweis

❒ Standardvorgabe: *Ein*

❖ Maßeinheit

Sie können die Maßeinheiten zwischen “mm” und “Zoll” umschalten.

Hinweis

❒ Standardvorgabe:
- Metrische Version: *mm*
- Zoll-Version: *Zoll*

Papiermagazin-Einstell.

❖ Papierformat: Magazin 1 - 2

Wählen Sie das Format des Papiers aus, das in das Papiermagazin eingelegt wurde.

- Sie können für Magazin 1 folgende Papierformate auswählen:
  A4▭, B5JIS▭, A5▯, $8^1/_2$" × 11"▭, $5^1/_2$" × $8^1/_2$"▯, 16K▭
- Sie können für Magazin 2 folgende Papierformate auswählen:
  A4▭, $8^1/_2$" × 14"▭, $8^1/_2$" × 13"▭, $8^1/_4$" × 14"▭, $8^1/_4$" × 13"▭, $8^1/_2$" × 11"▭

Wichtig

❒ Wenn ein anderes Papierformat angegeben wurde, als im Papiermagazin eingelegt ist, wird das Papierformat möglicherweise nicht korrekt eingezogen, da das korrekte Format nicht erkannt wurde.

Hinweis

❒ Standardvorgabe:
- Magazin 1
  - Metrische Version: A4▭
  - Zoll-Version: $8^1/_2$" × 11"▭
- Magazin 2
  - Metrische Version: A4▭
  - Zoll-Version: $8^1/_2$" × 11"▭

Referenz

S.41 “Ändern des Papierformats”

❖ Papiertyp: Bypass

Zeigt im Display an, welche Papierart in den Bypass eingelegt wurde.

- Folgende Papierarten können für den Bypass eingestellt werden:
  - Dickes Papier, OHP-Folie

Hinweis

❒ Standardvorgabe: *Dickes Papier*

❒ Papierarten, die Sie bei Geräten, die nur über die Kopierfunktion verfügen, im Bypass festlegen können, sind Normalpapier, dickes Papier und OHP-Folien.

❖ Priorität Magazin: Kopierer (Kopierer)

Sie können ein Papiermagazin für die Druckausgabe festlegen.

Hinweis

❒ Standardvorgabe: *Magazin 1*

❖ Priorität Magazin: Drucker (Drucker)

Sie können ein Papiermagazin für die Druckausgabe festlegen.

Hinweis

❒ Standardvorgabe: *Magazin 1*

Timereinstellungen

❖ Auto-Aus-Timer

Um Energie zu sparen, wird das Gerät automatisch nach einem vorgegebenen Zeitintervall abgeschaltet, nachdem ein Job abgeschlossen wurde. Diese Funktion wird als "automatische Abschaltung" bezeichnet.
Der Gerätestatus nach der automatischen Abschaltung wird als "Abschaltmodus" oder "Ruhemodus" bezeichnet. Geben Sie für den Auto-Aus-Timer an, nach welcher Zeit die automatische Abschaltung erfolgen soll.

Hinweis

❒ Standardvorgabe: *1 Min.*

❒ Mit Hilfe der Zehnertastatur kann das Zeitintervall von 1 bis 240 Minuten festgelegt werden.

❒ Aus dem "Abschaltmodus" bzw. dem "Ruhemodus" ist das Gerät innerhalb von 10 Sekunden wieder einsatzbereit.

❒ Die automatische Abschaltung funktioniert möglicherweise nicht, wenn Fehlermeldungen angezeigt werden.

❖ Timer Energiesparmodus

Das Gerät wechselt automatisch in den Niedrigenergiemodus, wenn ein Job abgeschlossen wurde und die ausgewählte Zeit vergangen ist.

Hinweis

❒ Standardvorgabe: *1 Min.*

❒ Mit Hilfe der Zehnertastatur kann das Zeitintervall von 1 bis 240 Minuten festgelegt werden.

❒ Der Energiesparmodus funktioniert möglicherweise nicht, wenn Fehlermeldungen angezeigt werden.

❒ Das Gerät druckt automatisch alle im Energiesparmodus empfangenen Druckerdaten.

❖ System-Auto-Reset-Timer

Die Einstellung für die Systemrücksetzung schaltet automatisch auf die Anzeige für die Funktion, die unter Priorität Funktion angegeben wurde, wenn keine Vorgänge durchgeführt werden oder ein unterbrochener Job gelöscht wird. Mit dieser Einstellung wird das Intervall für die Systemrücksetzung festgelegt. Siehe S.25 “Priorität Funktion”.

Hinweis

- ❒ Standardvorgabe: *Ein*, *60 Sek.*
- ❒ Mit Hilfe der Zehnertastatur können Sie einen Zeitraum von 10 bis 999 Sekunden (im Sekunden-Intervall) eingeben.
- ❒ Wenn die eingestellte Zeit verstrichen ist, wird auf dem Bedienfeld wieder das Menü angezeigt, das vor dem Betätigen der Taste 【**Anwenderprogramm/Zähler**】 angezeigt wurde.

❖ Kopierer-Auto-Reset-Timer

Gibt an, wie lange das Gerät wartet, bis die Kopiererfunktionen zurückgesetzt werden.

Hinweis

- ❒ Bei Auswahl von **[Aus]** zeigt das Gerät nicht automatisch die Anzeige für die Anwendercode-Eingabe an.
- ❒ Standardvorgabe: *Ein*, *60 Sek.*
- ❒ Mit Hilfe der Zehnertastatur können Sie einen Zeitraum von 10 bis 999 Sekunden eingeben.

Key Operator Code

Der Key Operator muss folgende Einstellungen festlegen. Weitere Informationen zu den Einstellungen erhalten Sie vom Key Operator.

Es empfiehlt sich, dass der Key Operator einen Key Operator Code einrichtet, der vor Änderung der Einstellungen einzugeben ist. Siehe S.29 “Key Operator Code”.

❖ Anwendercode-Man.: Kopierer

Dient zur Steuerung des Anwenderzugriffs auf das Gerät (über die Festlegung von Anwendercodes).
Für die Anwendercodeverwaltung müssen Anwendercodes registriert werden.

Hinweis

- ❒ Standardvorgabe: *Aus*
- ❒ Mit der Einstellung **[Auto-Programm]** für den Drucker können Sie ein Druckprotokoll für jeden Anwendercode erstellen lassen, der über den Treiber eingegeben wird.

❖ Kostenstellenverwaltung

Über den Kostenstellenzähler können Sie den Anwenderzugriff einschränken.

Hinweis

❒ Standardvorgabe: *Aus*

❒ **[Kostenstellenverwaltung]** wird nur dann angezeigt, wenn der Kostenstellenzähler eingestellt ist.

❖ Key Operator Code

Geben Sie an, ob (maximal achtstellige) Passwörter zur Kontrolle von Einstellungen der Key Operator Tools für den Key Operator Code verwendet werden sollen.

Hinweis

❒ Standardvorgabe: *Aus*

❒ Bei Auswahl von **[Ein]** geben Sie den (maximal achtstelligen) Key Operator Code über die Zehnertastatur ein und wählen dann **[Ein:Teilweise]** oder **[Ein:Alle]**, um den Zugriff zu beschränken.

- Bei Auswahl von **[Ein:Teilweise]**
  Ein Key Operator Code ist ausschließlich für die Timereinstellungen und Key Operator Tools für Systemeinstellungen erforderlich. **[Menüschutz]** kann für **[Wartung]** in den Druckereinstellungen festgelegt werden. Wenn Sie **[Menüschutz]** einstellen, können Sie den Key Operator Code für einige Druckereinstellungen festlegen. Siehe *Drucker-/Scannerhandbuch*.
- Bei Auswahl von **[Ein:Alle]**
  Für den Zugriff auf alle Optionen in den Systemeinstellungen, Kopiereinstellungen, Druckereinstellungen und Scannereinstellungen muss ein Key Operator Code eingegeben werden.

❒ Wenn Sie **[Ein:Alle]** wählen, müssen Sie einen Key Operator Code für den Zugriff auf die Key Operator Code-Anzeige eingeben.

❖ Zähler anzeigen/drucken

Dient zum Anzeigen und Drucken der verschiedenen Zähler.

- Zähler anzeigen/drucken
  Zeigt die Druckanzahl für die einzelnen Funktionen an (Gesamt, Kopierer, Drucker und Duplex).
- Zählerliste drucken
  Druckt eine Liste der Druckzählerwerte für die einzelnen Funktionen aus.

- Zum Ausdruck der Zählerliste wie folgt vorgehen:

① Die Taste 【**Anwenderprogramm/Zähler**】 drücken.

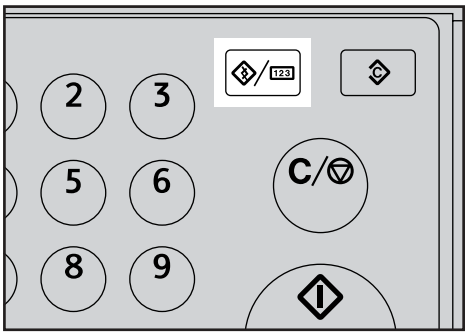

② Wählen Sie mit 【▲】 oder 【▼】 **[Systemeinstellungen]**, und drücken Sie dann die Taste 【**OK**】.

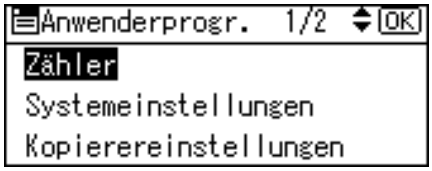

③ Wählen Sie mit 【▲】 oder 【▼】 **[Key Operator Tools]**, und drücken Sie dann die Taste 【**OK**】.

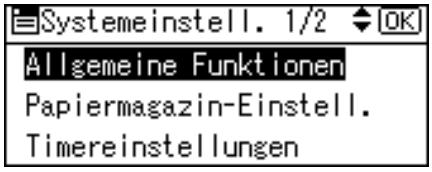

④ Wählen Sie mit 【▲】 oder 【▼】 **[Zähler anzeigen/drucken]**, und drücken Sie dann die Taste 【**OK**】.

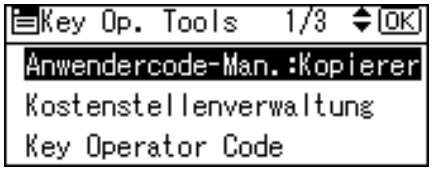

⑤ Die Taste **[Drucken]** drücken.

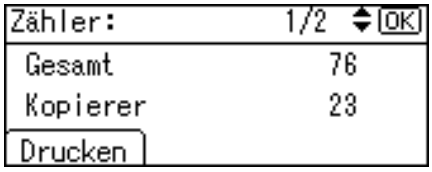

⑥ Die Taste 【**Start**】 drücken.

```
Zum Ausdrucken der
Zählerliste Start
drücken.
                Abbrech.
```

⑦ Die Taste 【**Anwenderprogramm/Zähler**】 drücken.

❖ Zähler je Anwendercode

Ermöglicht das Anzeigen und Drucken der verschiedenen Zähler, die über Anwendercodes aufgerufen werden, und die Rückstellung dieser Zählerwerte auf 0.

Hinweis

❒ Drücken Sie die Taste 【▲】 oder 【▼】, um alle Zähler anzuzeigen.

❒ Die Anzahl der Drucke unterscheidet sich möglicherweise von dem unter Zähler anzeigen/drucken angezeigten Zählerwert.

- Zähler pro Anwendercode drucken
  Druckt die Druckzählerwerte für alle Anwendercodes.
- Zähler pro Anwendercode löschen
  Setzt die Druckzählerwerte für alle Anwendercodes auf 0.

❒ Zum Ausdruck der Liste für die einzelnen Anwendercodes siehe S.35 “Drucken des Zählers für einzelne Anwendercodes”.

- Zähler für alle Anwendercodes drucken
  Druckt die Druckzählerwerte für alle Anwendercodes.
- Zähler für alle Anwendercodes löschen
  Setzt die Druckzählerwerte für alle Anwendercodes auf 0.

❖ Anwendercode progr./ändern

Sie können Anwendercodes erfassen, ändern oder löschen. Informationen zu diesen Vorgängen erhalten Sie auf S.32 “Anwendercode”.

Hinweis

❒ Sie können bis zu 50 Anwendercodes registrieren.

❖ Abschaltautom. (Immer Ein)

Gibt an, ob die automatische Abschaltung verwendet wird.

Hinweis

❒ Standardvorgabe: *Ein*

Anwendercode

Durch die Registrierung von Anwendercodes können Sie den Zugriff auf Kopierfunktionen auf bestimmte Anwender beschränken und den Gebrauch dieser Kopierfunktionen überwachen.

Registrieren eines neuen Anwendercodes

1 **Die Taste 【Anwenderprogramm/Zähler】 drücken.**

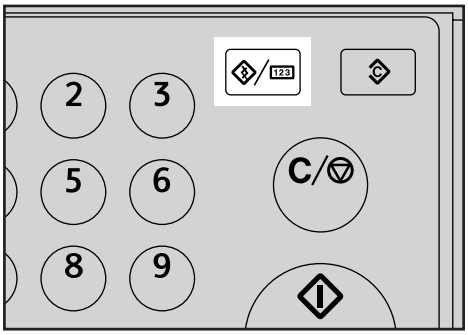

2 **Wählen Sie mit 【▲】 oder 【▼】 [Systemeinstellungen], und drücken Sie dann die Taste 【OK】.**

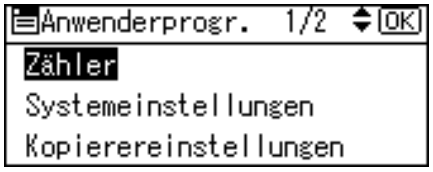

3 **Wählen Sie mit 【▲】 oder 【▼】 [Key Operator Tools], und drücken Sie dann die Taste 【OK】.**

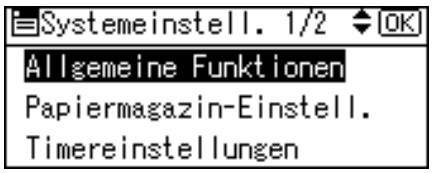

4 **Wählen Sie mit 【▲】 oder 【▼】 [Anwendercode progr./ändern], und drücken Sie dann die Taste 【OK】.**

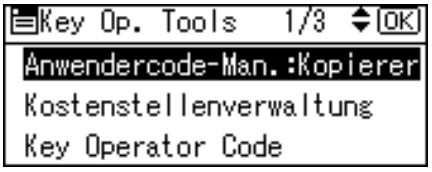

5 **Wählen Sie mit 【▲】 oder 【▼】 [Programmieren], und drücken Sie dann die Taste 【OK】.**

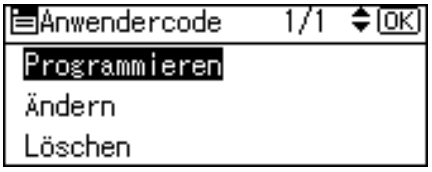

6 **Geben Sie den Anwendercode mit Hilfe der Zehnertastatur ein, und drücken Sie dann die Taste 【OK】 oder 【#】.**

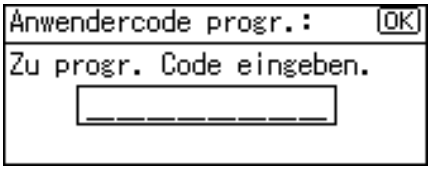

Die Meldung "Programmiert" wird angezeigt, und die Anzeige "Anwendercode" erscheint erneut.

7 **Die Taste 【Anwenderprogramm/Zähler】 drücken.**

Ändern eines Anwendercodes

Hinweis

❒ Auch wenn Sie einen Anwendercode ändern, wird der Zählerstand nicht gelöscht.

1 **Die Taste 【Anwenderprogramm/Zähler】 drücken.**

2 **Wählen Sie mit 【▲】 oder 【▼】 [Systemeinstellungen], und drücken Sie dann die Taste 【OK】.**

3 **Wählen Sie mit 【▲】 oder 【▼】 [Key Operator Tools], und drücken Sie dann die Taste 【OK】.**

4 **Wählen Sie mit 【▲】 oder 【▼】 [Anwendercode progr./ändern], und drücken Sie dann die Taste 【OK】.**

5 **Wählen Sie mit 【▲】 oder 【▼】 [Ändern], und drücken Sie dann die Taste 【OK】.**

6 **Geben Sie den zu ändernden registrierten Anwendercode mit Hilfe der Zehnertastatur ein, und drücken Sie dann die Taste 【OK】 oder 【#】.**

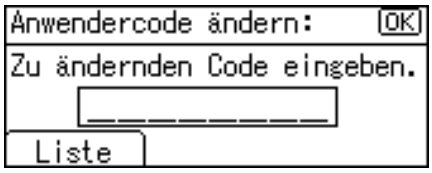

Hinweis

❒ Wenn Sie den Anwendercode aus der Anwendercodeliste wählen, drücken Sie **[Liste]**. Wählen Sie mit 【▲】 oder 【▼】 den zu ändernden Anwendercode aus, und drücken Sie dann zwei Mal die Taste 【OK】.

7 **Geben Sie den neuen Anwendercode mit Hilfe der Zehnertastatur ein, und drücken Sie dann die Taste 【OK】 oder 【#】.**

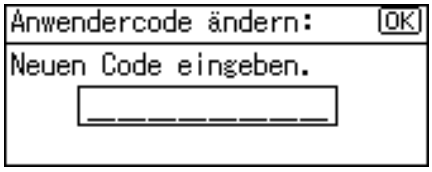

Die Meldung "Programmiert" wird angezeigt, und die Anzeige "Anwendercode" erscheint erneut.

8 **Die Taste 【Anwenderprogramm/Zähler】 drücken.**

Löschen eines Anwendercodes

Wichtig

❒ Bei diesem Vorgang werden die Anwendercodes gelöscht, die für mehrere Funktionen registriert wurden. Die Anwenderverwaltung ist über die gelöschten Anwendercodes nicht mehr möglich.

1 **Die Taste 【Anwenderprogramm/Zähler】 drücken.**

2 **Wählen Sie mit 【▲】 oder 【▼】 [Systemeinstellungen], und drücken Sie dann die Taste 【OK】.**

3 **Wählen Sie mit 【▲】 oder 【▼】 [Key Operator Tools], und drücken Sie dann die Taste 【OK】.**

4 **Wählen Sie mit 【▲】 oder 【▼】 [Anwendercode progr./ändern], und drücken Sie dann die Taste 【OK】.**

5 **Wählen Sie mit 【▲】 oder 【▼】 [Löschen], und drücken Sie dann die Taste 【OK】.**

6 **Wählen Sie mit [▲] oder [▼] [Je Anwendercode] oder [Alle Anwendercodes], und drücken Sie dann die Taste [OK].**

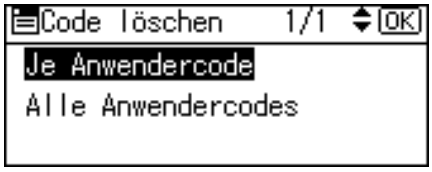

Wenn Sie **[Alle Anwendercodes]** wählen, wird ein Bestätigungsdialogfeld angezeigt. Drücken Sie die Taste **[Ja]**, und fahren Sie dann mit Schritt **9** fort.

7 **Geben Sie den zu löschenden registrierten Anwendercode mit Hilfe der Zehnertastatur ein, und drücken Sie dann die Taste [OK] oder [#].**

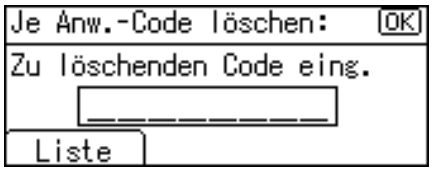

Hinweis

❒ Wenn Sie den Anwendercode aus der Anwendercodeliste wählen, drücken Sie **[Liste]**. Wählen Sie mit [▶] den zu löschenden Anwendercode aus, und drücken Sie dann die Taste [OK].

Ein Bestätigungsdialogfeld erscheint.

8 **Die Taste [Ja] drücken.**

Die Meldung "Gelöscht." wird angezeigt, und die Anzeige "Anwendercode" kehrt zurück.

9 **Die Taste [Anwenderprogramm/Zähler] drücken.**

Anzeigen des Zählers für einzelne Anwendercodes

Sie können den Zähler für die einzelnen Anwendercodes überprüfen.

1 **Die Taste [Anwenderprogramm/Zähler] drücken.**

2 **Wählen Sie mit [▲] oder [▼] [Systemeinstellungen], und drücken Sie dann die Taste [OK].**

3 **Wählen Sie mit [▲] oder [▼] [Key Operator Tools], und drücken Sie dann die Taste [OK].**

4 **Wählen Sie mit [▲] oder [▼] [Zähler je Anwendercode], und drücken Sie dann die Taste [OK].**

5 **Wählen Sie mit [▲] oder [▼] [Anzeigen], und drücken Sie dann die Taste [OK].**

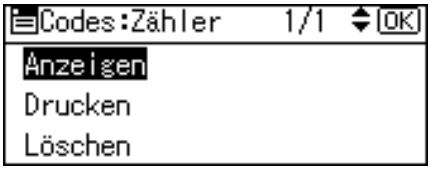

Die Zähler für die einzelnen Anwendercodes werden angezeigt.

6 **Die Taste [Anwenderprogramm/Zähler] drücken.**

Drucken des Zählers für einzelne Anwendercodes

Sie können den Zähler für die einzelnen Anwendercodes ausdrucken.

1. **Die Taste 【Anwenderprogramm/Zähler】 drücken.**
2. **Wählen Sie mit 【▲】 oder 【▼】 [Systemeinstellungen], und drücken Sie dann die Taste 【OK】.**
3. **Wählen Sie mit 【▲】 oder 【▼】 [Key Operator Tools], und drücken Sie dann die Taste 【OK】.**
4. **Wählen Sie mit 【▲】 oder 【▼】 [Zähler je Anwendercode], und drücken Sie dann die Taste 【OK】.**
5. **Wählen Sie mit 【▲】 oder 【▼】 [Drucken], und drücken Sie dann die Taste 【OK】.**
6. **Die Taste 【Start】 drücken.**

   Die Zählerliste wird gedruckt.
7. **Die Taste 【Anwenderprogramm/Zähler】 drücken.**

Löschen des Zählers

1. **Die Taste 【Anwenderprogramm/Zähler】 drücken.**
2. **Wählen Sie mit 【▲】 oder 【▼】 [Systemeinstellungen], und drücken Sie dann die Taste 【OK】.**
3. **Wählen Sie mit 【▲】 oder 【▼】 [Key Operator Tools], und drücken Sie dann die Taste 【OK】.**
4. **Wählen Sie mit 【▲】 oder 【▼】 [Zähler je Anwendercode], und drücken Sie dann die Taste 【OK】.**
5. **Wählen Sie mit 【▲】 oder 【▼】 [Löschen], und drücken Sie dann die Taste 【OK】.**

   Ein Bestätigungsdialogfeld erscheint.
6. **Die Taste [Ja] drücken.**

   Die Meldung “Zähler gelöscht.” wird angezeigt, und die Anzeige “Codes: Zähler” kehrt zurück.
7. **Die Taste 【Anwenderprogramm/Zähler】 drücken.**

Probleme während des Betriebs

Die nachstehende Tabelle erläutert allgemeine Probleme und Meldungen. Erscheinen andere Meldungen, sind die im Display angezeigten Anweisungen zu befolgen.

Hinweis

❒ Weitere "Fehlersuchverfahren" finden Sie in den übrigen Handbüchern dieses Geräts. Siehe S.i "Handbücher zu diesem Gerät".

Problem	Ursache	Abhilfe
"`Bitte warten.`" wird angezeigt.	Diese Meldung wird beim Einschalten des Betriebsschalters oder beim Auswechseln der Tonerflasche angezeigt.	Warten Sie, bis das Gerät betriebsbereit ist.
Kein Display.	Das Gerät befindet sich im Energiesparmodus.	Schalten Sie den Betriebsschalter ein.
	Der Betriebsschalter ist ausgeschaltet.	
Bei Einschalten des Betriebsschalters geschieht nichts.	Der Hauptschalter ist ausgeschaltet.	Schalten Sie den Hauptschalter ein.
Die Anzeige für die Anwendercode-Eingabe wird angezeigt.	Anwender werden durch die aktivierte Anwenderverwaltung beschränkt.	Geben Sie den (max. achtstelligen) Anwendercode ein, und drücken Sie dann die Taste 【OK】 oder 【#】.
Die Netz-Anzeige blinkt und kann durch Drücken des Hauptschalters nicht ausgeschaltet werden.	Mögliche Ursache: • Das Gerät tauscht Daten mit externen Geräten aus.	Überprüfen Sie, ob das Gerät Daten mit einem Computer austauscht.
Vorlagen werden auf der Rückseite des Papiers gedruckt.	Das Papier ist möglicherweise falsch eingelegt.	Legen Sie das Papier richtig ein. Legen Sie das Papier in die Magazine 1 - 4 mit der zu bedruckenden Seite nach oben und in den Bypass-Einzug mit der zu bedruckenden Seite nach unten ein.

Problem	Ursache	Abhilfe
Es tritt häufig Papierstau auf.	Die Einstellung für das Kopierpapierformat ist falsch.	Legen Sie das richtige Papierformat fest. Siehe S.26 “Papierformat: Magazin 1 - 2” und S.52 “Kopierpapier”.
	Der hintere Anschlag im Magazin ist möglicherweise nicht korrekt eingesetzt.	Stellen Sie sicher, dass der hintere Anschlag korrekt eingesetzt ist. Siehe S.41 “Ändern des Papierformats”.
Nach Beseitigung des Papierstaus wird die Fehlermeldung weiterhin angezeigt.	Die Papierstaumeldung wird so lange angezeigt, bis Sie die Abdeckung öffnen und wieder schließen.	Den Papierstau beseitigen, dann die Frontklappe öffnen und wieder schließen. Siehe S.39 “ Beseitigen von Papierstau”.
Duplexdruck ist nicht möglich.	Auf Papier im Bypass-Einzug kann im Duplexmodus nicht gedruckt werden.	Wählen Sie das Magazin 1 - 2 im Kopiermodus oder über den Druckertreiber aus.
	[Aus] ist für **[Duplex]** in den Druckereinstellungen ausgewählt.	Wählen Sie **[Ein]** für **[Duplex]** in den Druckereinstellungen. Siehe Drucker-/Scannerhandbuch.
Sie haben Ihren Key Operator Code vergessen.	—	Wenden Sie sich an den Kundendienst.

Beseitigen von Papierstau

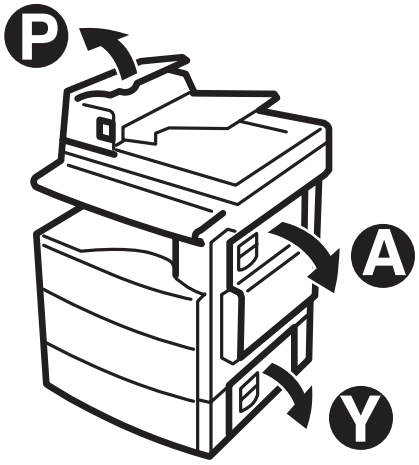

ARK028S

⚠ ***ACHTUNG:***

- *Der Fixierbereich dieses Geräts kann sehr heiß werden. Gehen Sie daher bei Beseitigung eines Papierstaus vorsichtig vor.*

Wichtig

❒ Schalten Sie beim Beseitigen von Papierstaus nicht den Hauptschalter aus. Ihre Einstellungen werden sonst gelöscht.

❒ Achten Sie darauf, dass keine Papierfetzen im Gerät zurückbleiben, um Papierstau zu vermeiden.

❒ Bei häufigem Papierstau wenden Sie sich an den Kundendienst.

Hinweis

❒ Unter Umständen werden mehrere Staupositionen gleichzeitig angezeigt. Überprüfen Sie in diesem Fall alle angezeigten Positionen. Informationen finden Sie in den folgenden Abbildungen: A, P, Y.

❒ In der rechten Abdeckung finden Sie einen Aufkleber, auf dem die Beseitigung von Papierstaus erläutert wird.

❒ Wenn das Gerät Sie auffordert, Vorlagen zurückzulegen, legen Sie diese in die Einzugsposition. Im Display wird die Zahl der zurückzulegenden Vorlagen angezeigt.

Wenn P angezeigt wird

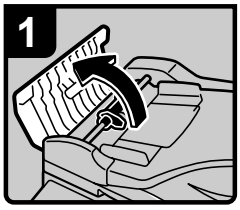

1. Öffnen Sie die ARDF-Abdeckung.

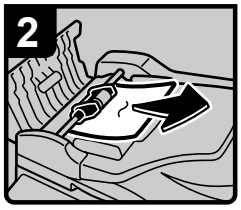

2. Entfernen Sie die gestaute Vorlage.

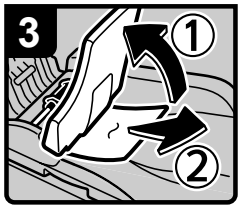

3. Wenn Sie die gestaute Vorlage nicht entfernen können, öffnen Sie die externe ARDF-Abdeckung.
4. Entfernen Sie die gestaute Vorlage.

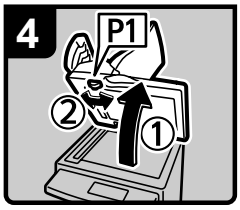

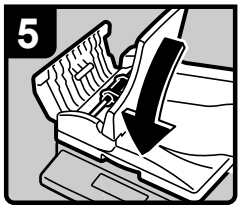

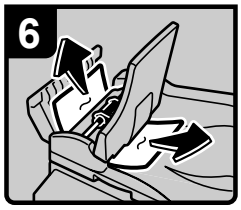

5. Wenn Sie die gestaute Vorlage nicht entfernen können, öffnen Sie den ARDF.
6. Drehen Sie den Knopf P1 in Pfeilrichtung.
7. Schließen Sie den ARDF.
8. Entfernen Sie die gestaute Vorlage.

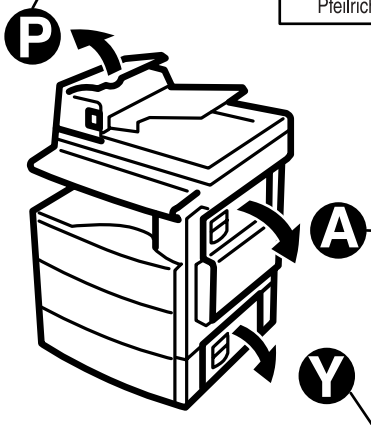

Wenn A angezeigt wird

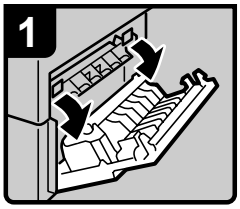

1. Öffnen Sie die rechte Abdeckung.

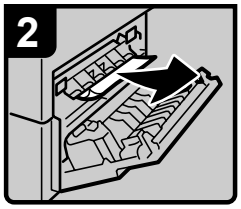

2. Entfernen Sie das gestaute Papier.

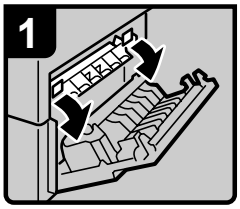

1. Öffnen Sie die zuerst die rechte und dann die blaue Abdeckung.

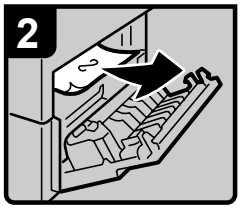

2. Entfernen Sie das gestaute Papier.

Wenn Y angezeigt wird

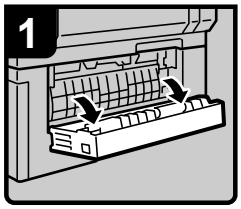

1. Öffnen Sie die untere rechte Abdeckung.

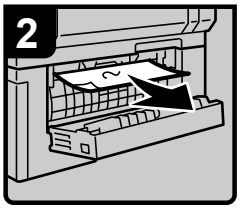

2. Entfernen Sie das gestaute Papier.

DE ARK029S

Ändern des Papierformats

Vorbereitung

Stellen Sie sicher, dass das Papierformat im Anwenderprogramm und mit dem Papierformatwahlrad ausgewählt wird. Anderenfalls kann es zu Papierstau kommen. Siehe S.26 “Papierformat: Magazin 1 - 2”.

Referenz

Weitere Informationen zu den Papierformaten und -arten finden Sie auf S.52 “Kopierpapier”.

Ändern des Papierformats im Papiermagazin (Magazin 1)

1 Stellen Sie sicher, dass das Papiermagazin nicht in Gebrauch ist.

2 Das Papiermagazin vorsichtig bis zum Anschlag herausziehen.

Hinweis

❒ Verbleibendes Kopierpapier entfernen.

3 Auf den Freigabehebel drücken und dabei den hinteren Anschlag vom Magazin ziehen.

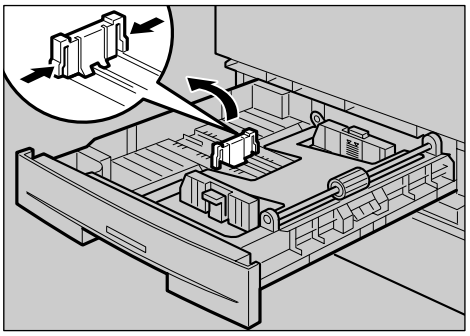

ARK011S

Bei Verwendung des Papierformats A4▱

❶ Legen Sie den hinteren Anschlag in die Ecktasche links.

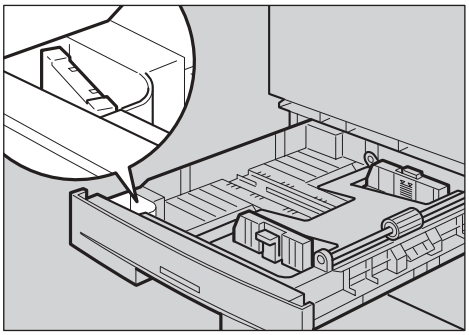

ARK012S

4 Auf den Freigabehebel drücken und dabei die seitlichen Ausrichteranschläge einstellen.

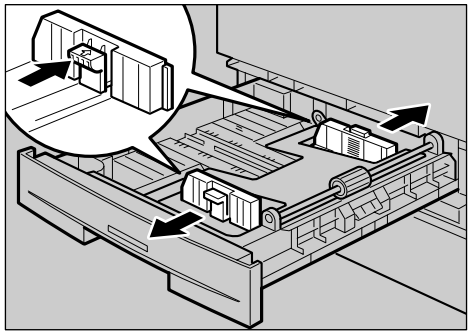

ARK013S

5 Drücken Sie die Metallplatte nach unten.

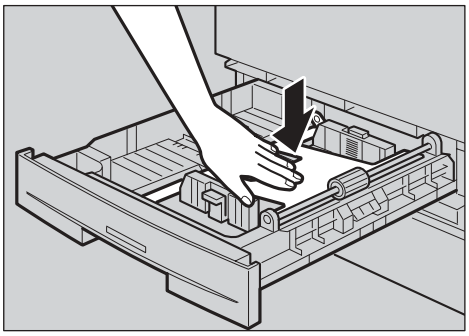

ARK014S

6 **Den Papierstapel ausrichten und in das Magazin einlegen.**

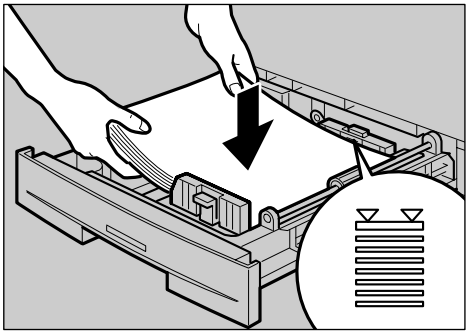

ARK015S

Wichtig

- ❒ Stellen Sie sicher, dass Sie das Papier unter die Walze legen.
- ❒ Das Papier nicht über die Maximum-Markierung hinaus stapeln.

7 **Stellen Sie die seitlichen Ausrichteranschläge ein, während Sie auf den Freigabehebel drücken.**

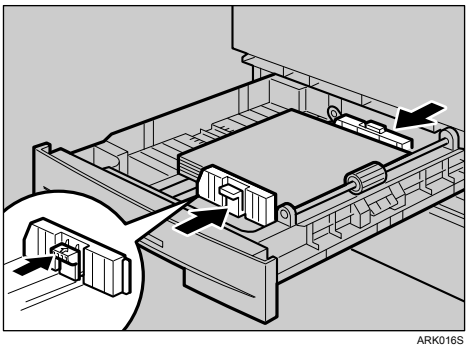

ARK016S

Wichtig

- ❒ Wenn Sie kleine Mengen Kopierpapier einlegen, achten Sie darauf, dass der seitliche Ausrichteranschlag nicht zu sehr eingedrückt wird; anderenfalls wird das Papier nicht korrekt eingezogen.

8 **Stellen Sie den hinteren Anschlag auf das neue Format ein, während Sie auf den Freigabehebel drücken.**

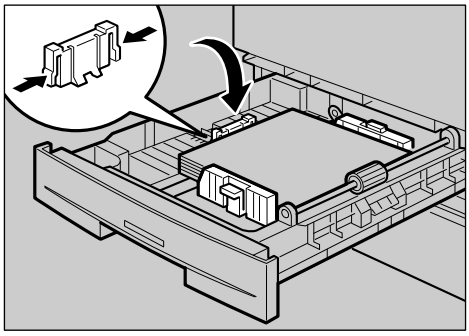

ARK017S

9 **Das Papiermagazin bis zum Anschlag in das Gerät hineinschieben.**

Ändern des Papierformats im Papiermagazin (Magazin 2)

1 **Stellen Sie sicher, dass das Papiermagazin nicht in Gebrauch ist.**

2 **Das Papiermagazin bis zum Anschlag herausziehen.**

Hinweis

- ❒ Verbleibendes Kopierpapier entfernen.

3 **Auf den Freigabehebel drücken und dabei den hinteren Anschlag einstellen.**

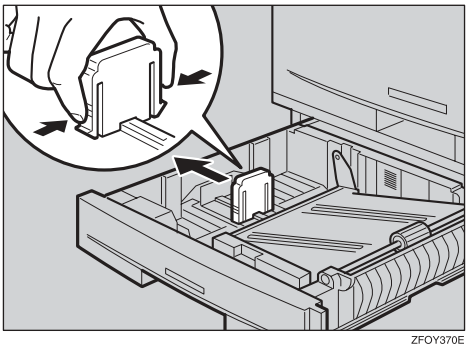

ZFOY370E

Beim Einlegen des Papierformats $8^1/_4$" × 14"▭ oder $8^1/_2$" × 14"▭

❶ **Entfernen Sie den Anschlag durch Ziehen vom Magazin.**

❷ **Legen Sie ihn in die Ecktasche links.**

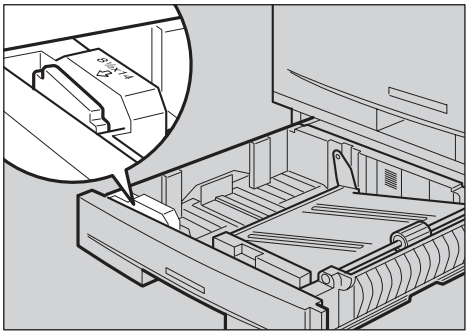

ZFOY650E

4 **Auf den Freigabehebel drücken und dabei die seitlichen Ausrichteranschläge einstellen.**

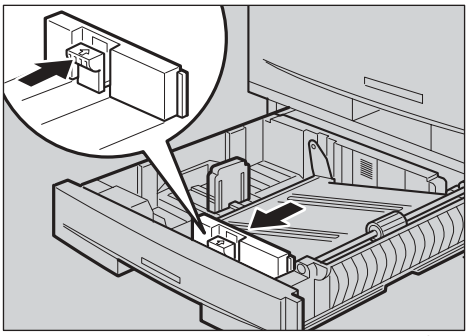

ZFOY380E

5 **Metallplatte nach unten drücken, Papierstapel ausrichten und in das Magazin einlegen.**

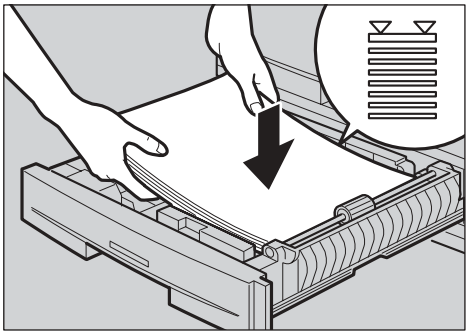

ZFOY390E

Wichtig

❒ Das Papier nicht über die Maximum-Markierung hinaus stapeln.

❒ Papier so einlegen, dass es die rechte Seite des Magazins berührt. Andernfalls können Papierstaus auftreten.

6 **Stellen Sie die seitlichen Ausrichteranschläge und den hinteren Anschlag ein, während Sie auf den Freigabehebel drücken.**

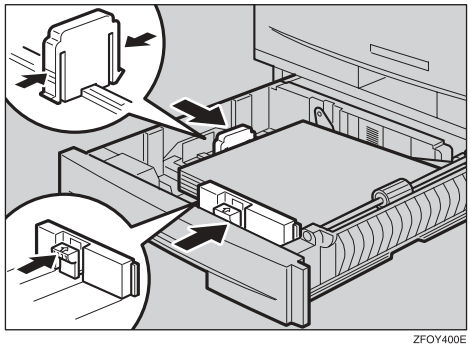

ZFOY400E

Wichtig

❒ Wenn Sie kleine Mengen Kopierpapier einlegen, achten Sie darauf, dass der seitliche Ausrichteranschlag nicht zu sehr eingedrückt wird; anderenfalls wird das Papier nicht korrekt eingezogen.

7 **Das Papiermagazin bis zum Anschlag in das Gerät hineinschieben.**

Auswählen des Papierformats im Anwenderprogramm

1 **Die Taste 【Anwenderprogramm/Zähler】 drücken.**

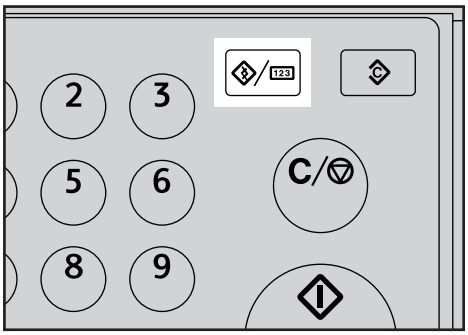

2 **Wählen Sie mit 【▲】 oder 【▼】 [Systemeinstellungen], und drücken Sie dann die Taste 【OK】.**

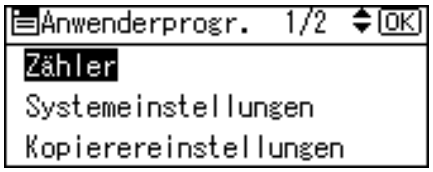

3 **Wählen Sie mit 【▲】 oder 【▼】 [Papiermagazin-Einstell.], und drücken Sie dann die Taste 【OK】.**

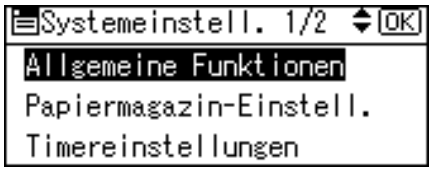

4 **Wählen Sie mit 【▲】 oder 【▼】 das Papiermagazin, dessen Papierformat Sie ändern möchten, und drücken Sie die Taste 【OK】.**

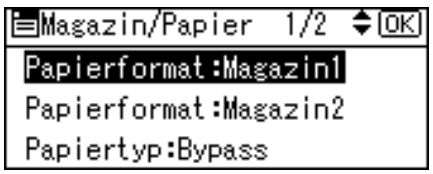

5 **Wählen Sie das Papierformat mithilfe der Navigationstasten, und drücken Sie die Taste 【OK】.**

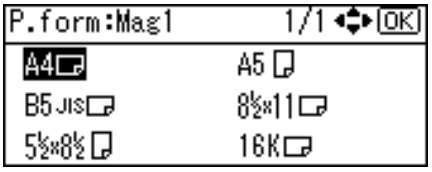

Die Meldung "Programmiert" wird angezeigt.

6 **Die Taste 【Anwenderprogramm/Zähler】 drücken.**

Sonstige Funktionen

Anzeigen des Gesamtzählers

Sie können die Gesamtanzahl der Seiten für alle Funktionen anzeigen lassen.

1 **Die Taste 【Anwenderprogramm/Zähler】 drücken.**

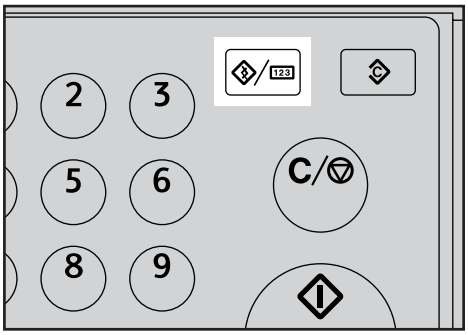

2 **Wählen Sie mit 【▲】 oder 【▼】 [Zähler], und drücken Sie dann die Taste 【OK】.**

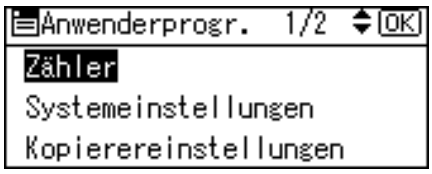

3 **Um die Zählerliste zu drucken, drücken Sie die Taste [Drucken].**

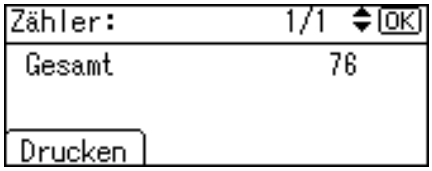

Hinweis

❒ Um die Zählerliste zu drucken, legen Sie das Format A4▭ oder $8^1/_2$" × 11"▭ ein.

4 **Die Taste 【Start】 drücken.**

Eine Zählerliste wird gedruckt.

5 **Die Taste 【Anwenderprogramm/Zähler】 drücken.**

Ändern der Display-Sprache

Sie können die Display-Sprache ändern. Standardmäßig ist Englisch eingestellt.

1 **Die Taste 【Anwenderprogramm/Zähler】 drücken.**

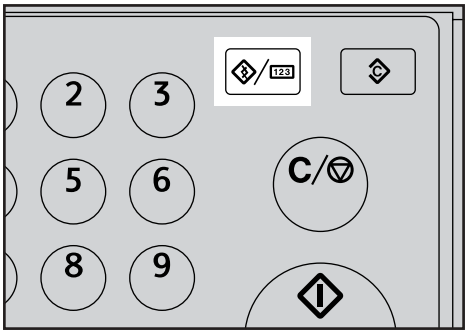

2 **Wählen Sie mit 【▲】 oder 【▼】 [Sprache], und drücken Sie dann die Taste 【OK】.**

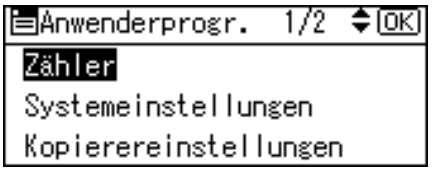

3 Wählen Sie mit 【▲】 oder 【▼】 die Sprache aus, und drücken Sie dann die Taste 【OK】.

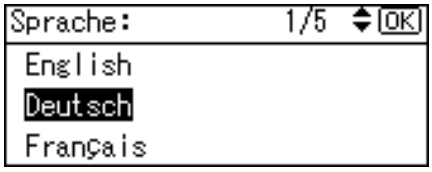

Die Meldung "Programmiert" wird angezeigt, und die Anzeige "Anwenderprogramm" erscheint erneut.

4 Die Taste 【Anwenderprogramm/Zähler】 drücken.

5

6. Spezifikationen

Basisgerät

❖ **Konfiguration:**
Desktop-Gerät

❖ **Fotoleitertyp:**
OPC-Trommel

❖ **Vorlagen-Scanverfahren:**
Eindimensionales Flachbett-Scansystem mit CCD

❖ **Kopierverfahren:**
Elektrostatisches Trockenübertragungssystem

❖ **Entwicklung:**
Zweikomponenten-Trockentonersystem mit Magnetwalze

❖ **Fixierung:**
Heizwalzensystem

❖ **Auflösung:**
600 dpi

❖ **Vorlagenglas:**
Feststehendes Vorlagenglas

❖ **Vorlagen-Anlageposition:**
Hintere linke Ecke

❖ **Aufwärmzeit:**
Nach Einschalten des Hauptschalters
10 Sekunden oder weniger (20°C)
Nach Einschalten des Betriebsschalters
10 Sekunden oder weniger (20°C)

❖ **Vorlagen:**
Einzelblätter/Bücher/Objekte

❖ **Maximales Vorlagenformat:**
A4▭, $8^1/_2$" × 14"▭

❖ Kopierpapierformat:

- Magazine: A4▭, B5 JIS▭, A5▯, $8^1/_2$" × 11"▭, $5^1/_2$" × $8^1/_2$"▯, 16K▭
- Bypass: A4▭, A5▯▭, B5 JIS▭, $8^1/_2$" × 14"▭, $8^1/_2$" × 11"▭, $5^1/_2$" × $8^1/_2$"▯▭, $7^1/_4$" × $10^1/_2$"▭, 8" × 13"▭, $8^1/_2$" × 13"▭, $8^1/_4$" × 13"▭, $8^1/_4$" × 14"▭, 16K▭, $4^1/_8$" × $9^1/_2$"▭, $3^7/_8$" × $7^1/_2$"▭, C5 Env▭, C6 Env▭, DL Env▭
- Bypass-Einzug (benutzerdefiniertes Papierformat):
  Vertikal: 90 - 216 mm (3,5" - 8,5")
  Horizontal: 140 - 600 mm (5,6" - 23,7")
- Duplexeinheit: A4▭, B5 JIS▭, $8^1/_2$" × 14"▭, $8^1/_2$" × 11"▭, $8^1/_2$" × 13"▭, $8^1/_4$" × 14"▭, $8^1/_4$" × 13"▭, 16K▭

❖ Kopierpapiergewicht:

- Papiermagazine (Standardformat): 60 - 90 g/m^2, 16 - 24 lb
- Bypass: 60 - 157 g/m^2, 16 - 42 lb
- Duplexeinheit: 64 - 90 g/m^2, 20 - 24 lb

❖ Bildfreier Bereich:

- Vorderkante: 2 ± 1,5 mm (0,08 ± 0,06 Zoll)
- Hinterkante: über 0,5 mm (0,02 Zoll)
- Linker Seitenrand: 2 ± 1,5 mm (0,08 ± 0,06 Zoll)
- Rechter Seitenrand: über 0,5 mm (0,02 Zoll)

❖ Erste Kopie:

7,5 Sekunden oder weniger
(A4▭, $8^1/_2$" × 11"▭ 100%, Einzug von Magazin 1)

❖ Kopiergeschwindigkeit: (Typ 1)

- 16 Kopien/Minute (A4▭, $8^1/_2$" × 11"▭)

❖ Reprofaktor:

Voreingestellte Reprofaktoren:

—	Metrische Version	Zoll-Version
Vergrößerung	200%	155%
	141%	129%
1:1-Kopie	100%	100%
Verkleinerung	93%	93%
	71%	78%
	50%	65%

Zoom: Von 50% bis 200% in Schritten von 1%.

❖ Kopienanzahl bei Mehrfachkopierläufen:

1 - 99 Kopien

❖ Papiervorrat:

- Magazin 1: 250 Blatt (80 g/m^2, 20 lb)
- Bypass: 100 Blatt (80 g/m^2, 20 lb)

❖ Leistungsaufnahme:

	Nur Basisgerät	**Gesamtsystem** *1
Aufwärmen	Unter 900 W	Unter 900 W
Standby	Ca. 70 W	Ca. 75 W
Drucken	Ca. 360 W	Ca. 360 W
Maximum	Unter 900 W	Unter 900 W

*1 Basisgerät mit optionalem ARDF, Drucker-/Scannereinheit und Papiermagazin.

❖ Abmessungen (B × T × H bis Vorlagenglas):

Nur Basisgerät: 485 × 450 × 371 mm, 19,1 × 17,8 × 14,6 Zoll

❖ Geräuschemission *1:

- Schallleistungspegel

	Nur Basisgerät	**Gesamtsystem** *3
Standby	40 dB (A)	40 dB (A)
Drucken	62 dB (A)	66 dB (A)

- Schalldruckpegel: *2

	Nur Basisgerät	**Gesamtsystem** *3
Standby	34 dB (A)	34 dB (A)
Drucken	57 dB (A)	60 dB (A)

*1 Bei den obigen Werten handelt es sich um Ist-Werte, die gemäß ISO 7779 ermittelt wurden.
*2 Messung an der Anwenderposition.
*3 Das Gesamtsystem besteht aus dem Basisgerät und allen installierten Optionen.

❖ Gewicht:

max. 30 kg (66,2 lb)

Hinweis

❒ Änderungen der Spezifikationen ohne Vorankündigung vorbehalten.

Optionen

Vorlagenabdeckung

Wird auf die Vorlage abgesenkt.

Automatischer Vorlageneinzug mit beidseitiger Scanfunktion (ARDF)

❖ Modus:

- ADF-Modus

❖ Vorlagenformat:

- Reguläres Format:
  1-seitige Vorlagen: A4 - A5
  1-seitige Vorlagen: $8^1/_2$" × 14" - $5^1/_2$" × $8^1/_2$"
  2-seitige Vorlagen: A4 - A5
  2-seitige Vorlagen: $8^1/_2$" × 14" - $5^1/_2$" × $8^1/_2$"
- Benutzerdefiniertes Format:
  1-seitige Vorlagen: 139 - 1260 mm (Horizontal)
  2-seitige Vorlagen: 160 - 356 mm (Horizontal)

❖ Vorlagengewicht:

- 1-seitige Vorlagen: 52 - 105 g/m^2 (14 - 28 lb)
- 2-seitige Vorlagen: 52 - 105 g/m^2 (14 - 28 lb) (Duplex)

❖ Zahl der einzulegenden Vorlagen:

- 50 Blatt (80 g/m^2, 20 lb)

❖ Maximale Leistungsaufnahme:

- weniger als 50 W (Stromversorgung über Basisgerät)

❖ Abmessungen (B × T × H):

- 485 × 360 × 120 mm, 19,1 × 14,2 × 4,8 Zoll

❖ Gewicht:

- max. 8 kg (17,7 lb)

Hinweis

❒ Sie können keine zweiseitigen Vorlagen, die länger als als 310 mm sind, in der Einzugsrichtung einlegen, wie z. B. $8^1/_2$" × 14", wenn die Dicke des Originals 64 g/m^2 (17 lb) oder dünner ist.

❒ Änderungen der Spezifikationen ohne Vorankündigung vorbehalten.

Papiermagazin (Magazin 2)

❖ **Papiergewicht:**
60 - 90 g/m^2 (16 - 24 lb)

❖ **Papierformat:**
A4▭, 8$^1/_2$" × 14"▭, 8$^1/_2$" × 13"▭, 8$^1/_2$" × 11"▭, 8$^1/_4$" × 13"▭, 8$^1/_4$" × 14"▭

❖ **Maximale Leistungsaufnahme:**
15 W (Stromversorgung über Basisgerät)

❖ **Papiervorrat:**
500 Blatt (80 g/m^2, 20 lb)

❖ **Abmessungen (B × T × H):**
430 × 414 × 140 mm, 17,0 × 16,3 × 5,6 Zoll

❖ **Gewicht:**
max. 6 kg (13,3 lb)

Hinweis

❒ Änderungen der Spezifikationen ohne Vorankündigung vorbehalten.

❒ Einzelheiten über die Standheizung erhalten Sie von Ihrem Kundendienst.

Kopierpapier

Empfohlene Papierformate und Papierarten

Folgende Einschränkungen gelten für die einzelnen Magazine:

		Metrische Version	Zoll-Version	Papiergewicht	Papierkapazität
Papiermagazin 1		A4▭, B5 JIS▭, A5▯, $8^1/_2$" × 11"▭, $5^1/_2$" × $8^1/_2$"▯, 16K▭ **Hinweis** ❒ Sie können das Papierformat im Anwenderprogramm auswählen. Siehe S.44 "Auswählen des Papierformats im Anwenderprogramm".		60 - 90 g/m², 16 - 24 lb	250 Blatt *1
Papiermagazin (Option)		A4▭, $8^1/_2$" × 14"▭, $8^1/_2$" × 13"▭, $8^1/_4$" × 14"▭, $8^1/_4$" × 13"▭, $8^1/_2$" × 11"▭ **Hinweis** ❒ Sie können das Papierformat im Anwenderprogramm auswählen. Siehe S.44 "Auswählen des Papierformats im Anwenderprogramm".		60 - 90 g/m², 16 - 24 lb	500 Blatt *1
Bypass	Standardformate	A4▭, B5 JIS▭, A5▯▭, $8^1/_2$" × 14"▭, $8^1/_2$" × 11"▭, $5^1/_2$" × $8^1/_2$"▯▭, $7^1/_4$" × $10^1/_2$"▭, 8" × 13"(F)▭, $8^1/_2$" × 13"(F4)▭, $8^1/_4$" × 13"▭, $8^1/_4$" × 14"▭, 16K▭ *3		72 - 90 g/m², 19 - 24 lb	100 Blatt *1
		Umschlag: *4 C5 Env., C6 Env., DL Env., $4^1/_8$" × $9^1/_2$" (Commercial #10), $3^7/_8$" × $7^1/_2$" (Monarch)			10 Blatt *1
	Benutzerdefinierte Formate *4	Vertikal: 90 - 216 mm Horizontal: 139 - 600 mm	Vertikal: 3,55 - 8,50 Zoll Horizontal: 5,48 - 23,62 Zoll	60 - 157 g/m², 16 - 42 lb	100 Blatt
		Transparentpapier (A4▭), OHP-Folien			10 Blatt
		Klebeetiketten (A4▭)			1 Blatt

*1 Papiergewicht: 80 g/m², 20 lb
*2 Wenn Sie im Bypass Papier mit benutzerdefiniertem Format einlegen, können Sie das Papierformat angeben. Siehe *Kopiererhandbuch*.
*3 16K (Shi-Lui-Kai) = 195 × 267 mm, 7,7" × 10,6"
*4 Legen Sie die Blätter einzeln nach Bedarf ein. Siehe *Kopiererhandbuch*.

Wichtig

❒ Bei Verwendung von feuchtem oder gewelltem Papier kann es zu Papierstaus kommen. Drehen Sie in diesem Fall das Kopierpapier im Magazin um. Bleibt das Problem bestehen, verwenden Sie weniger stark gewelltes Papier.

Hinweis

❒ Bei Verwendung des Bypass wird empfohlen, das Papier in Richtung ⊡ einzulegen.

❒ Beachten Sie Folgendes beim Bedrucken von Umschlägen:

- Legen Sie den Umschlag mit der zu bedruckenden Seite nach unten in den Bypass ein.
- Die Umschlagklappe muss fest nach oben geklappt sein.
- Glätten Sie vor dem Einlegen des Umschlags die Vorderkante (die Seite, die zuerst in das Gerät eingezogen wird) mithilfe eines Stifts oder Lineals.
- Verwenden Sie nur rechteckige Umschläge.
- Bestimmte Umschläge können zerknittert werden, oder die Druckqualität wird beeinträchtigt, besonders auf den überlappenden Stellen.

❒ Befindet sich in zwei Magazinen Papier desselben Formats und derselben Ausrichtung, schaltet das Gerät automatisch auf ein anderes Magazin um, sobald der Papiervorrat des verwendeten Magazins aufgebraucht ist. Diese Funktion wird als automatische Magazinumschaltung bezeichnet. Auf diese Weise muss ein Kopierlauf selbst bei Erstellung einer großen Anzahl von Kopien nicht unterbrochen werden, um Papier nachzufüllen. Sie können diese Einstellung abschalten. Siehe Kopiererhandbuch.

Referenz

Informationen zum Einlegen von Papier siehe *Kopiererhandbuch*.

Informationen zum Ändern des Papierformats siehe S.41 “Ändern des Papierformats”.

Unbrauchbares Papier

⚠ ***ACHTUNG:***

- *Keine Aluminiumfolie bzw. kohlehaltiges oder anderes leitendes Papier verwenden; anderenfalls besteht Brandgefahr oder das Gerät kann Schaden nehmen.*

Wichtig

❒ Verwenden Sie keine der folgenden Papierarten; anderenfalls können Funktionsstörungen auftreten:
- Kunstdruckpapier
- Aluminiumfolie
- Karbonpapier
- Leitfähiges Papier

❒ Verwenden Sie kein Kopierpapier, auf das bereits kopiert wurde. Anderenfalls können Papierstaus auftreten.

Hinweis

❒ Verwenden Sie keine der folgenden Papierarten; andernfalls können Papierstaus auftreten:
- Gewelltes, gefalztes oder zerknittertes Papier
- Eingerissenes Papier
- Glattes Papier
- Perforiertes Papier
- Raues Papier
- Dünnes Papier geringer Steifigkeit
- Papier mit hohem Papierstaubanteil auf der Oberfläche

❒ Beim Kopieren auf grobfaserigem Papier können Verzerrungen auftreten.

❒ Verwenden Sie kein bereits bedrucktes Papier.

Aufbewahrung von Papier

Hinweis

❒ Beachten Sie bei der Aufbewahrung von Papier stets folgende Vorsichtsmaßnahmen:
- Schützen Sie das Papier vor direkter Sonneneinstrahlung.
- Das Papier nicht in feuchter Umgebung aufbewahren (Luftfeuchtigkeit: Max. 70%).
- Bewahren Sie das Papier auf einer ebenen Fläche auf.

❒ Belassen Sie Papier aus geöffneten Gebinden in der Verpackung und lagern Sie es wie ungeöffnetes Papier.

❒ Bewahren Sie das Papier bei hohen Temperaturen und hoher Luftfeuchtigkeit bzw. bei niedrigen Temperaturen und niedriger Luftfeuchtigkeit in einem Kunststoffbeutel auf.

INDEX

A

Ablesen des Displays und Verwendung der Tasten, 16
Abschaltautom. (Immer Ein), 31
Ändern der Display-Sprache, 45
Ändern der Standardvorgaben, 23
Ändern des Papierformats, 41
Ändern des Papierformats im Papiermagazin (Magazin 1), 41
Ändern des Papierformats im Papiermagazin (Magazin 2), 42
Ändern eines Anwendercodes, 33
Anpassbare Einstellungen im Anwenderprogramm, 25
Anwendercode, 32
Anwendercode Man.: Kopierer, 28
Anwendercode progr./ändern, 31
Anzeigen des Gesamtzählers, 45
Anzeigen des Zählers für einzelne Anwendercodes, 34
ARDF, 13, 50
Aufbewahrung von Papier, 54
Auto-Aus-Timer, 27
Auto-Reset-Timer, 28
Kopierer, 28

B

Basiseinstellungen, 25
Basisgerät, 47
Bedienfeld, 12, 14
Bedienfeld-Summer, 25
Beenden des Anwenderprogramms, 24
Beseitigen von Papierstau, 39
Betriebsschalter (Ein-Anzeige), 12
Bypass, 12

D

Display, 15
Displaykontrast, 25
Drucken des Zählers für einzelne Anwendercodes, 35

E

Empfohlene Papierformate und Papierarten, 52
Externe Optionen, 13

F

Fehlerbehebung, 37
Frontklappe, 12
Führung der internen Ablage, 12

G

Geräteüberblick, 11

H

Hauptschalter, 11

I

Interne Ablage, 11

K

Key Operator Code, 29
Key Operator Tools, 28
Kombinierter Funktionsbetrieb, 17
Kopienzähler-Anzeige, 25
Kopierpapier, 52
Kostenstellenverwaltung, 29

L

Löschen des Zählers, 35
Löschen eines Anwendercodes, 33
Lüftungsschlitze, 11

M

Maßeinheit, 26
Mehrfachzugriff, 18
Menü Anwenderprogramm (Systemeinstellungen), 21

N

Netz-Anzeige, 12

O

Optionen, 13, 50

P

Papierart
Bypass, 26
Papierformat, 26
Papiermagazin, 12
Papiermagazin-Einstellungen, 26
Papiermagazin (Magazin 2), 13, 51
Papiermagazinpriorität
Drucker, 27
Kopierer, 27
Priorität Drucken, 25
Priorität Funktion, 25
Probleme während des Betriebs, 37

R

Rechte Abdeckung, 12
Registrieren eines neuen Anwendercodes, 32

S

Scroll-Taste, 25
Sonstige Funktionen, 45
Spezifikationen, 47
Standardtasten, 16
System-Auto-Reset-Timer, 28
Systemrückstellung, 17

T

Timereinstellungen, 27
Timer Energiesparmodus, 27

U

Unbrauchbares Papier, 54
Untere rechte Abdeckung, 12

V

Vorlagenabdeckung, 13, 50
Vorlagenglas, 11

W

Wechseln zwischen Betriebsarten, 17

Z

Zähler anzeigen/drucken, 29
Zähler je Anwendercode, 31
Zugriff auf das Anwenderprogramm (Systemeinstellungen), 23

CE

Konformitätserklärung

“Das Produkt entspricht den Anforderungen der EMV-Richtlinie 89/336/EEC und deren Ergänzungen sowie der Niederspannungsrichtlinie 73/23/EEC und deren Ergänzungen.”

In Übereinstimmung mit IEC 60417 werden bei diesem Gerät die folgenden Symbole für den Hauptschalter verwendet:

| **bedeutet EINGESCHALTET.**

⏻ **bedeutet STANDBY.**

Copyright © 2006

Bedienungsanleitung Handbuch Grundeinstellungen

GR D B280-7611A